Серия с квадратным отверстием и цилиндрическим наружным кольцом – с дополнительной смазкой

GW 208PP17

Серия с квадратным отверстием и цилиндрическим наружным кольцом – с дополнительной смазкой

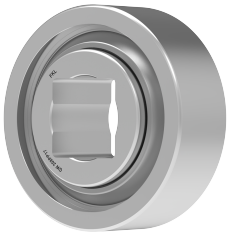

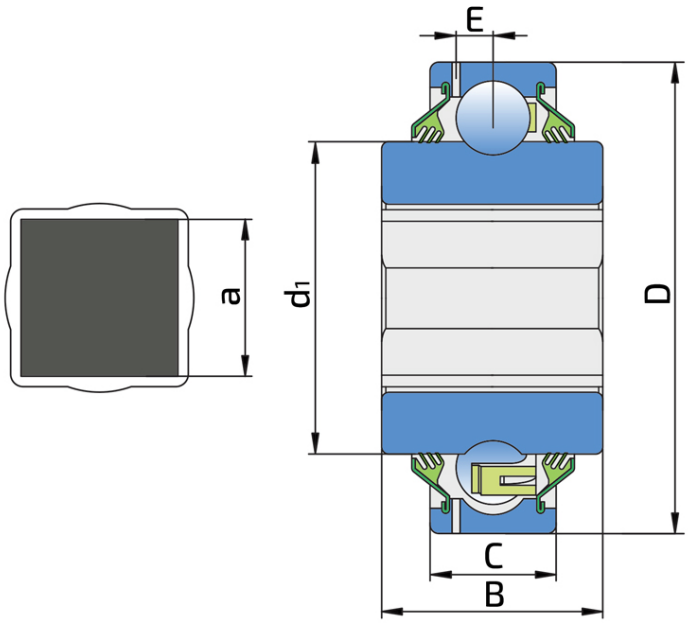



Техническая спецификация

D	Наружный диаметр	3.3756	дюйм
D	Наружный диаметр	85.74	мм
B	Ширина внутреннего кольца	1.437	дюйм
B	Ширина внутреннего кольца	36.5	мм
C	Ширина наружного кольца	1.185	дюйм
C	Ширина наружного кольца	30.1	мм
d1	Наружный диаметр внутреннего кольцв	2.05	дюйм
d1	Наружный диаметр внутреннего кольца	52	мм
E	Расстояние от центра дорожки качения до отверстия для смазки	0.24	дюйм
E	Расстояние от центра дорожки качения до отверстия для смазки	6.15	мм
a	Размер оси	1.18	дюйм
a	Размер оси	30	мм
kg	Масса	0.925	кг
Cdyn	Динамическая грузоподъемность	32.5	кН
Co	Статическая грузоподъемность	19.8	кН
Pu	Предел усталостной прочности	0.832	кН

Уплотнение

