Подшипниковый узел типа Y с овальным штампованным стальным корпусом типа "P"

UEP 205 2S

Подшипниковый узел типа Y с овальным штампованным стальным корпусом типа "P"



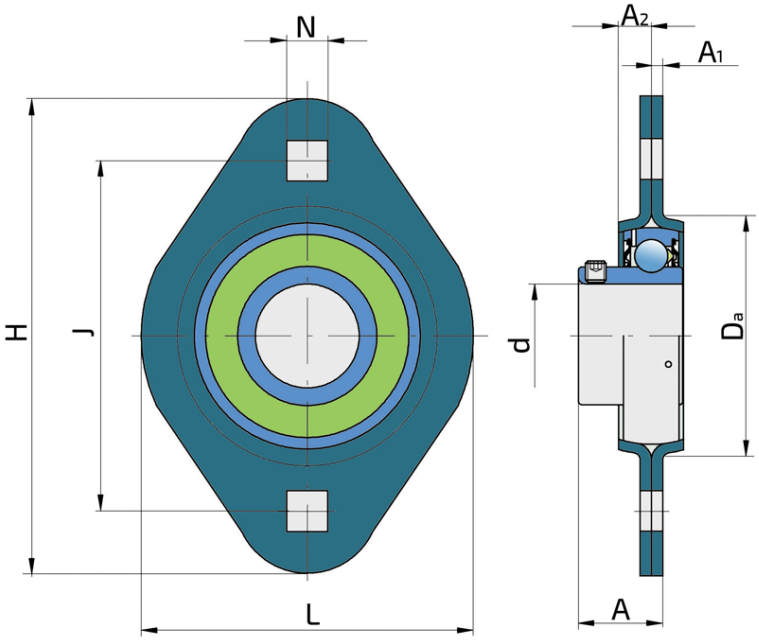



Техническая спецификация

d	Внутренний диаметр	25	мм
Da	Центрирующий диаметр	60	мм
L	Общая ширина	71	мм
A	Расстояние от фланца корпуса до передней части внутреннего кольца подшипника	21.5	мм
A1	Толщина фланца корпуса	2	мм
A2	Высота корпуса	9	мм
H	Высота корпуса	95	мм
J	Расстояние между отверстиями	76	мм
N	Длина квадратного отверстия для крепежного болта	8.7	мм
Fr	Радиальная нагрузка	3.6	кН
Fa	Осевая нагрузка	1.8	кН
kg	Масса	0.26	кг
Cdyn	Динамическая грузоподъемность	14	кН
Co	Статическая грузоподъемность	7.8	кН
Pu	Предел усталостной прочности	0.335	кН

Уплотнение

УПЛОТНЕНИЕ S/ УПЛОТНЕНИЕ S (2S)

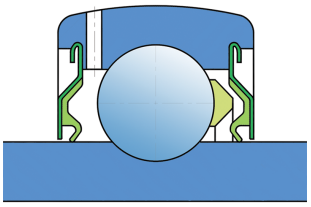

Одинарное уплотнение с лабиринтом между металлической частью и резиновой губкой, которая осуществляет контактное уплотнение. Трение и чило оборотов такие же как и у уплотнения RS-типа, но обеспечивает более надежную защиту от проникновения трердых частиц. Представляет собой очень хороший способ герметизиции: крышка из листового металла защищает уплотнения от проникновения земли, пыли и твердых частиц, образуя лабиринт с резиновой частью. Резиновая часть обеспечивает контактное уплотнение, которое предотвращает проникновение мелких частиц, воды, влаги и пр. Применяется для нормальных условий из-за наличия разных материалов. Применяется в Z-подшипниках (стандартно) и в радиальных подшипниках.