Подшипниковый узел типа Y с корпусом типа "T" из серого чугуна

LYT 210 2F

Подшипниковый узел типа Y с корпусом типа "T" из серого чугуна



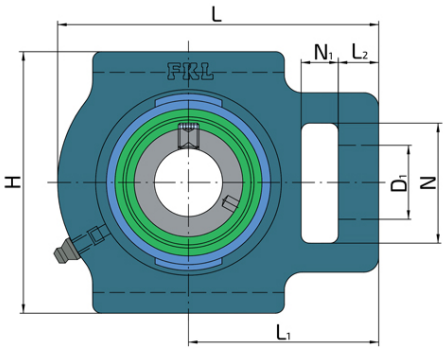

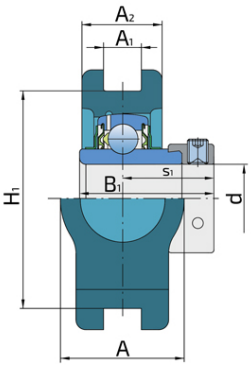

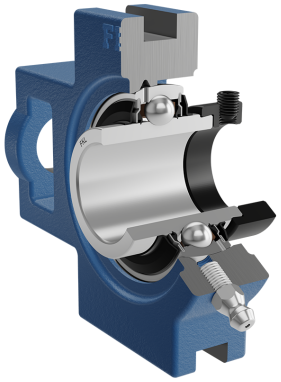

Техническая спецификация

d	Внутренний диаметр	50	мм
D1	Диаметр отверстия	29	мм
L	Общая длина	149	мм
L1	Расстояние от контактной поверхности до оси подшипника	90	мм
L2	Длина паза	19	мм
A	Общая ширина	49	мм
A1	Ширина паза	17.5	мм
A2	Толщина фланца корпуса	36	мм
H	Высота корпуса	117	мм
H1	Расстояние мужду пазами	101	мм
N	Диаметр установочного отверстия	49	мм
N1	Длина паза	16	мм
s1	Расстояние от винта до центра дорожки качения	38.1	мм
kg	Масса	2.61	кг
Cdyn	Динамическая грузоподъемность	35.1	кН
Co	Статическая грузоподъемность	23.2	кН
Pu	Предел усталостной прочности	0.98	кН

Уплотнение

УПЛОТНЕНИЕ F/ УПЛОТНЕНИЕ F (2F)

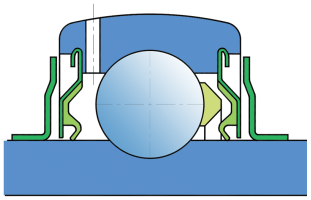

Двойное уплотнение, защитная крышка на внутреннем кольце защищает от твердых частиц, создавая лабиринт с металлической частью упортнения. Уплотнение S-типа с лабиринтом между металлической частью и резиноворй частью, которая создает контактное уплотнение. Трение и число оборотов такие же как и для уплотнения S-типа, но обеспечивает более надежную защиту от твердых частиц. Представляет собой хорошую защиту, металлическая крышка защищает уплотнение от проникновения земли, пыли и твердых части, в то же время, создавая лабиринт с резиновой частью, Резиновая губка обеспечивает контактное уплотнение, которое защишает подшипник от от проникновения мелких частиц, воды, влаги, пара и пр. Применяется для более тяжелых условий работы. Предназначено для Y-подшипников (стандартно).