# Подшипниковый узел типа Y с корпусом типа "T" из серого чугуна

## UET 207 2S

Подшипниковый узел типа Y с корпусом типа "T" из серого чугуна



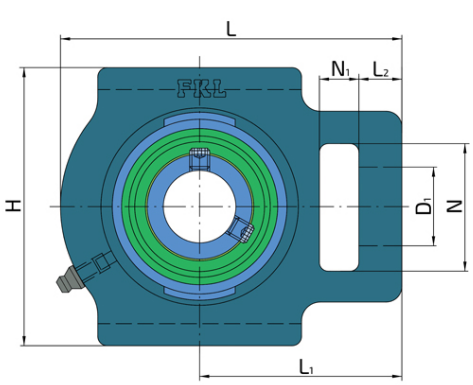


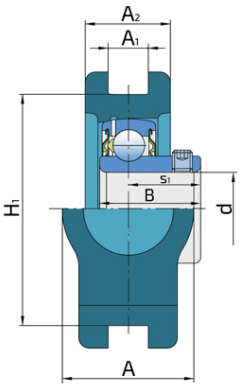


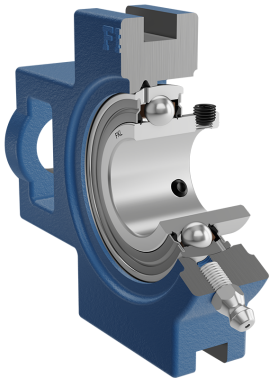

### Техническая спецификация

| | | | |
|---|---|---|---|
| d | Внутренний диаметр | 35 | мм |
| D1 | Диаметр отверстия | 22 | мм |
| L | Общая длина | 129 | мм |
| L1 | Расстояние от контактной поверхности до оси подшипника | 78 | мм |
| L2 | Длина паза | 17 | мм |
| A | Общая ширина | 37 | мм |
| A1 | Ширина паза | 13.5 | мм |
| A2 | Толщина фланца корпуса | 30 | мм |
| H | Высота корпуса | 103 | мм |
| H1 | Расстояние мужду пазами | 89 | мм |
| N | Диаметр установочного отверстия | 38 | мм |
| N1 | Длина паза | 12 | мм |
| s1 | Расстояние от винта до центра дорожки качения | 23.3 | мм |
| kg | Масса | 1.5 | кг |
| Cdyn | Динамическая грузоподъемность | 25.5 | кН |
| Co | Статическая грузоподъемность | 15.3 | кН |
| Pu | Предел усталостной прочности | 0.655 | кН |

## Уплотнение

### УПЛОТНЕНИЕ S/ УПЛОТНЕНИЕ S  (2S)

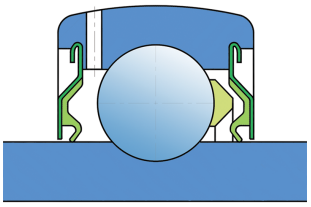

Одинарное уплотнение с лабиринтом между металлической частью и резиновой губкой, которая осуществляет контактное уплотнение. Трение и чило оборотов такие же как и у уплотнения RS-типа, но обеспечивает более надежную защиту от проникновения трердых частиц. Представляет собой очень хороший способ герметизиции: крышка из листового металла защищает уплотнения от проникновения земли, пыли и твердых частиц, образуя лабиринт с резиновой частью. Резиновая часть обеспечивает контактное уплотнение, которое предотвращает проникновение мелких частиц, воды, влаги и пр. Применяется для нормальных условий из-за наличия разных материалов. Применяется в Z-подшипниках (стандартно) и в радиальных подшипниках.