Подшипниковый узел типа Y с корпусом типа "T" из серого чугуна

LYT 205 2F

Подшипниковый узел типа Y с корпусом типа "T" из серого чугуна



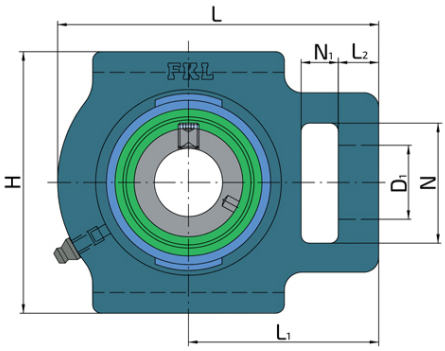

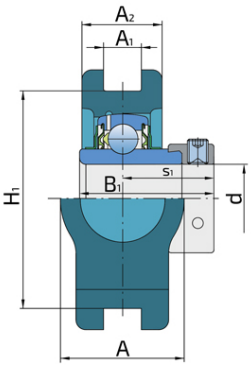

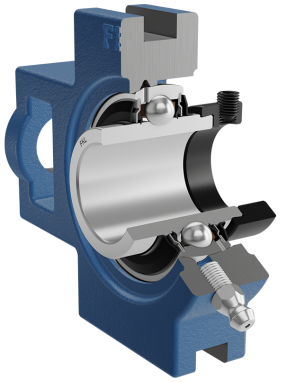

Техническая спецификация

d	Внутренний диаметр	25	мм
D1	Диаметр отверстия	19	мм
L	Общая длина	100	мм
L1	Расстояние от контактной поверхности до оси подшипника	64	мм
L2	Длина паза	16	мм
A	Общая ширина	34	мм
A1	Ширина паза	13.5	мм
A2	Толщина фланца корпуса	25	мм
H	Высота корпуса	91	мм
H1	Расстояние мужду пазами	76	мм
N	Диаметр установочного отверстия	33	мм
N1	Длина паза	10	мм
s1	Расстояние от винта до центра дорожки качения	16.9	мм
kg	Масса	0.93	кг
Cdyn	Динамическая грузоподъемность	14	кН
Co	Статическая грузоподъемность	7.8	кН
Pu	Предел усталостной прочности	0.335	кН

Уплотнение

УПЛОТНЕНИЕ F/ УПЛОТНЕНИЕ F (2F)

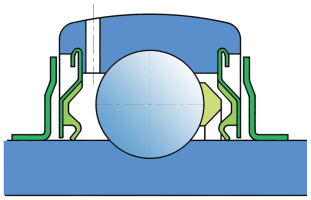

Двойное уплотнение, защитная крышка на внутреннем кольце защищает от твердых частиц, создавая лабиринт с металлической частью упортнения. Уплотнение S-типа с лабиринтом между металлической частью и резиноворй частью, которая создает контактное уплотнение. Трение и число оборотов такие же как и для уплотнения S-типа, но обеспечивает более надежную защиту от твердых частиц. Представляет собой хорошую защиту, металлическая крышка защищает уплотнение от проникновения земли, пыли и твердых части, в то же время, создавая лабиринт с резиновой частью, Резиновая губка обеспечивает контактное уплотнение, которое защишает подшипник от от проникновения мелких частиц, воды, влаги, пара и пр. Применяется для более тяжелых условий работы. Предназначено для Y-подшипников (стандартно).