Подшипниковый узел типа Y с круглым корпусом типа "G" из серого чугуна

LYG 213 2F

Подшипниковый узел типа Y с круглым корпусом типа "G" из серого чугуна



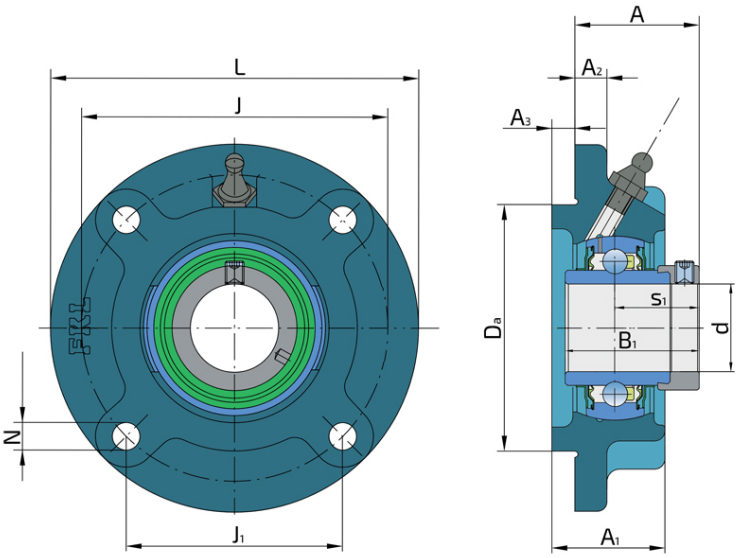

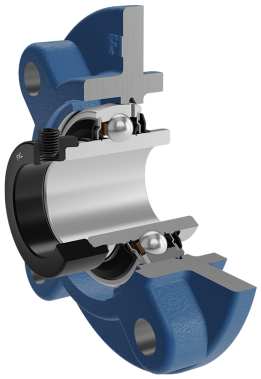

Техническая спецификация

d	Внутренний диаметр	65	мм
Da	Центрирующий диаметр	145	мм
L	Общая ширина	205	мм
A	Расстояние от фланца корпуса до передней части внутреннего кольца подшипника	67.6	мм
A1	Общая ширина корпуса	50	мм
A2	Толщина фланца корпуса	15	мм
A3	Высота центрирующего диаметра	14	мм
J	Диаметр, по которому распределены монтажные отверстия	170	мм
J1	Расстояние между отверстиями	120.2	мм
N	Диаметр установочного отверстия	19	мм
kg	Масса	6.59	кг
Cdyn	Динамическая грузоподъемность	57.2	кН
Co	Статическая грузоподъемность	40	кН
Pu	Предел усталостной прочности	1.7	кН

Уплотнение

УПЛОТНЕНИЕ F/ УПЛОТНЕНИЕ F (2F)

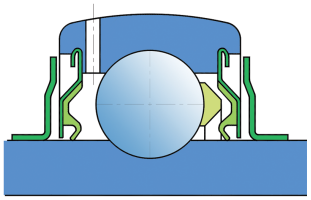

Двойное уплотнение, защитная крышка на внутреннем кольце защищает от твердых частиц, создавая лабиринт с металлической частью упортнения. Уплотнение S-типа с лабиринтом между металлической частью и резиноворй частью, которая создает контактное уплотнение. Трение и число оборотов такие же как и для уплотнения S-типа, но обеспечивает более надежную защиту от твердых частиц. Представляет собой хорошую защиту, металлическая крышка защищает уплотнение от проникновения земли, пыли и твердых части, в то же время, создавая лабиринт с резиновой частью, Резиновая губка обеспечивает контактное уплотнение, которое защишает подшипник от от проникновения мелких частиц, воды, влаги, пара и пр. Применяется для более тяжелых условий работы. Предназначено для Y-подшипников (стандартно).