Подшипниковый узел типа Y с овальным корпусом типа "N" из серого чугуна

UEN 208 2S

Подшипниковый узел типа Y с овальным корпусом типа "N" из серого чугуна

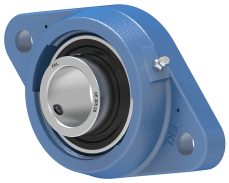

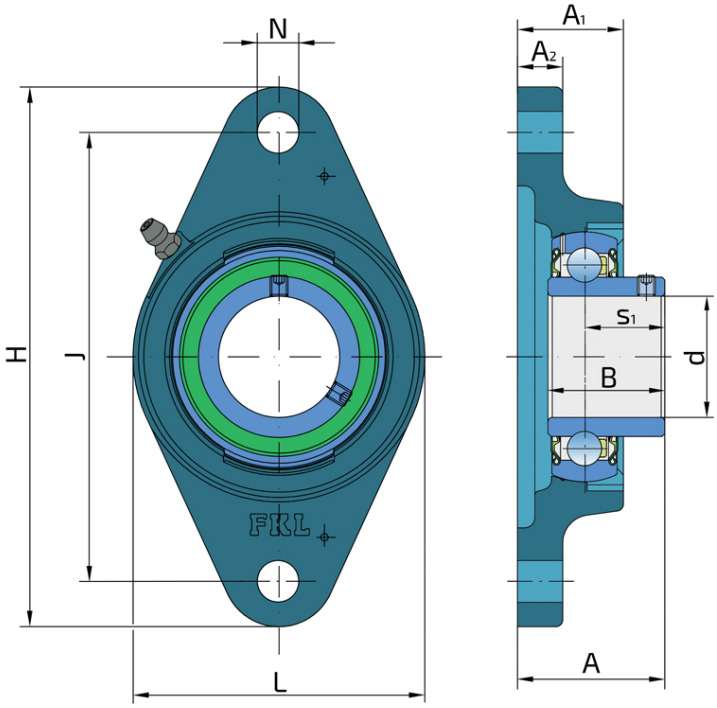

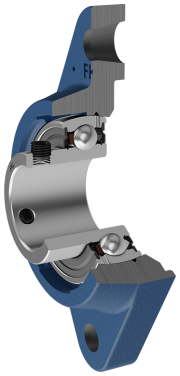

Техническая спецификация

d	Внутренний диаметр	40	мм
L	Общая ширина	100	мм
A	Расстояние от фланца корпуса до передней части внутреннего кольца подшипника	46.3	мм
A1	Общая ширина корпуса	36	мм
A2	Толщина фланца корпуса	16	мм
H	Высота корпуса	175	мм
J	Диаметр, по которому распределены монтажные отверстия	144	мм
N	Диаметр установочного отверстия	16	мм
kg	Масса	1.58	кг
Cdyn	Динамическая грузоподъемность	30.7	кН
Co	Статическая грузоподъемность	19	кН
Pu	Предел усталостной прочности	0.8	кН

Уплотнение

УПЛОТНЕНИЕ S/ УПЛОТНЕНИЕ S (2S)

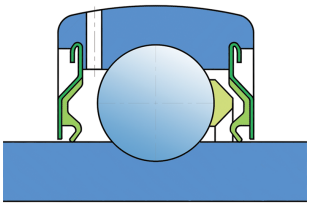

Одинарное уплотнение с лабиринтом между металлической частью и резиновой губкой, которая осуществляет контактное уплотнение. Трение и чило оборотов такие же как и у уплотнения RS-типа, но обеспечивает более надежную защиту от проникновения трердых частиц. Представляет собой очень хороший способ герметизиции: крышка из листового металла защищает уплотнения от проникновения земли, пыли и твердых частиц, образуя лабиринт с резиновой частью. Резиновая часть обеспечивает контактное уплотнение, которое предотвращает проникновение мелких частиц, воды, влаги и пр. Применяется для нормальных условий из-за наличия разных материалов. Применяется в Z-подшипниках (стандартно) и в радиальных подшипниках.