Подшипниковый узел типа Y с квадратным корпусом типа "F" из серого чугуна

LEF 208 2F

Подшипниковый узел типа Y с квадратным корпусом типа "F" из серого чугуна



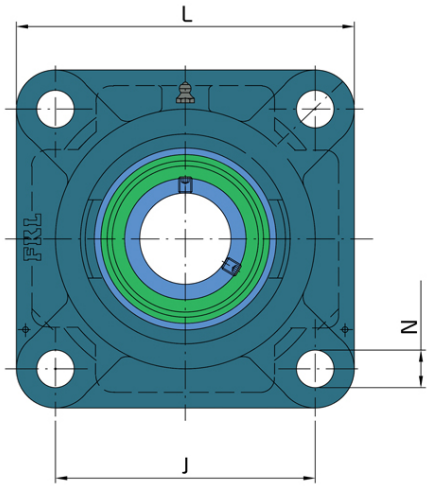

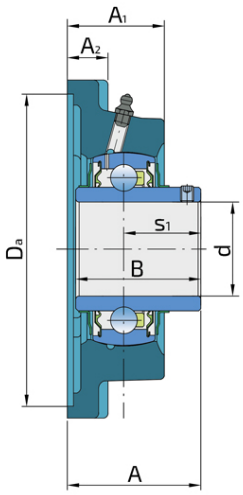

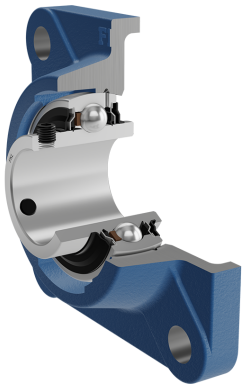

Техническая спецификация

d	Внутренний диаметр	40	мм
L	Общая ширина	130	мм
A	Расстояние от фланца корпуса до передней части внутреннего кольца подшипника	51.2	мм
A1	Общая ширина корпуса	36	мм
A2	Толщина фланца корпуса	14	мм
J	Расстояние между отверстиями	102	мм
N	Диаметр установочного отверстия	16	мм
kg	Масса	1.79	кг
Cdyn	Динамическая грузоподъемность	30.7	кН
Co	Статическая грузоподъемность	19	кН
Pu	Предел усталостной прочности	0.8	кН

Уплотнение

УПЛОТНЕНИЕ F/ УПЛОТНЕНИЕ F (2F)

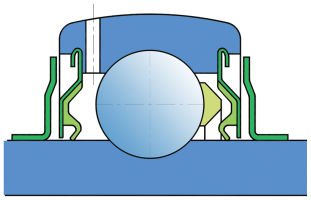

Двойное уплотнение, защитная крышка на внутреннем кольце защищает от твердых частиц, создавая лабиринт с металлической частью упортнения. Уплотнение S-типа с лабиринтом между металлической частью и резиноворй частью, которая создает контактное уплотнение. Трение и число оборотов такие же как и для уплотнения S-типа, но обеспечивает более надежную защиту от твердых частиц. Представляет собой хорошую защиту, металлическая крышка защищает уплотнение от проникновения земли, пыли и твердых части, в то же время, создавая лабиринт с резиновой частью, Резиновая губка обеспечивает контактное уплотнение, которое защишает подшипник от от проникновения мелких частиц, воды, влаги, пара и пр. Применяется для более тяжелых условий работы. Предназначено для Y-подшипников (стандартно).