# Подшипниковый узел типа Y с корпусом типа "V" из серого чугуна

## LKV 205 2F + H2305

Подшипниковый узел типа Y с корпусом типа "V" из серого чугуна

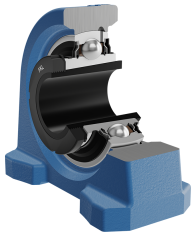

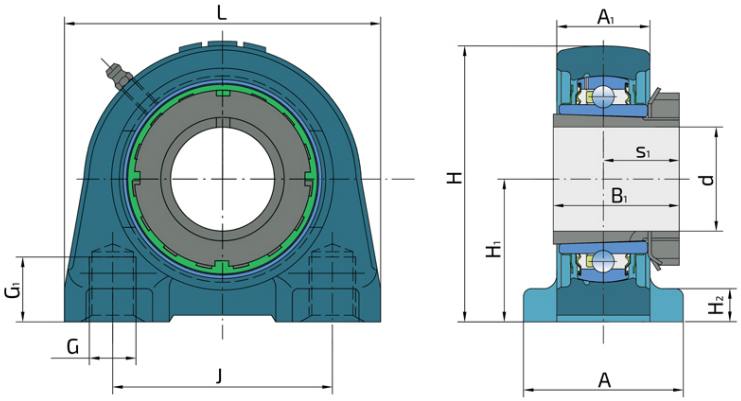


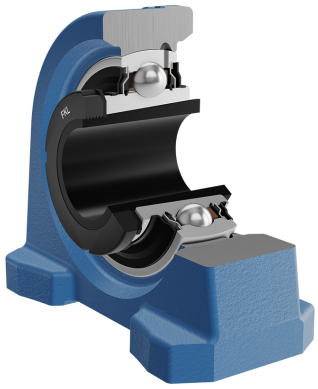

### Техническая спецификация

| | | | |
|---|---|---|---|
| d | Внутренний диаметр | 20 | мм |
| L | Общая длина | 84 | мм |
| A | Ширина контактной поверхности корпуса | 38 | мм |
| A1 | Ширина верхней части корпуса | 25 | мм |
| H | Высота корпуса | 72 | мм |
| H1 | Расстояние от контактной поверхности до оси подшипника | 10 | мм |
| H2 | Толщина стопы корпуса | 36.5 | мм |
| J | Диаметр, по которому распределены монтажные отверстия | 56 | мм |
| G | Резьба | M10 | мм |
| G1 | Длина резьбы | 15 | мм |
| s1 | Расстояние от винта до центра дорожки качения | 20 | мм |
| kg | Масса | 0.74 | кг |
| Cdyn | Динамическая грузоподъемность | 14 | кН |
| Co | Статическая грузоподъемность | 7.8 | кН |
| Pu | Предел усталостной прочности | 0.232 | кН |

## Уплотнение

### УПЛОТНЕНИЕ F/ УПЛОТНЕНИЕ F  (2F)

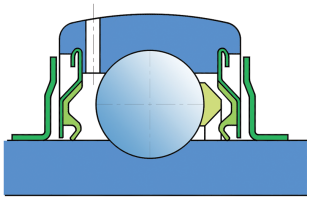

Двойное уплотнение, защитная крышка на внутреннем кольце защищает от твердых частиц, создавая лабиринт с металлической частью упортнения. Уплотнение S-типа с лабиринтом между металлической частью и резиноворй частью, которая создает контактное уплотнение. Трение и число оборотов такие же как и для уплотнения S-типа, но обеспечивает более надежную защиту от твердых частиц. Представляет собой хорошую защиту, металлическая крышка защищает уплотнение от проникновения земли, пыли и твердых части, в то же время, создавая лабиринт с резиновой частью, Резиновая губка обеспечивает контактное уплотнение, которое защишает подшипник от от проникновения мелких частиц, воды, влаги, пара и пр. Применяется для более тяжелых условий работы. Предназначено для Y-подшипников (стандартно).