Подшипниковый узел типа Y с корпусом типа "S" из серого чугуна

UES 207 2S

Подшипниковый узел типа Y с корпусом типа "S" из серого чугуна



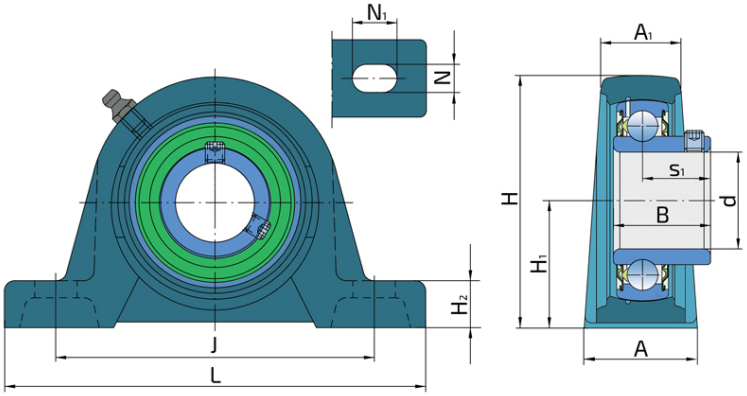

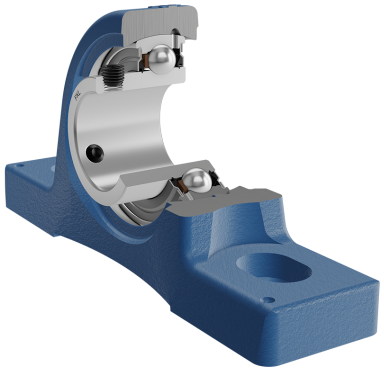

Техническая спецификация

d	Внутренний диаметр	35	мм
L	Общая длина	167	мм
A	Ширина контактной поверхности корпуса	46	мм
A1	Ширина верхней части корпуса	28	мм
H	Высота корпуса	92.1	мм
H1	Расстояние от контактной поверхности до оси подшипника	47.6	мм
H2	Толщина стопы корпуса	17	мм
Jmin	Min. расстояние между отверстиями	122	мм
Jmax	Max. расстояние между отверстиями	136	мм
N	Диаметр установочного отверстия	17	мм
N1	Длина паза	24	мм
s1	Расстояние от винта до центра дорожки качения	23.3	мм
kg	Масса	1.46	кг
Cdyn	Динамическая грузоподъемность	25.5	кН
Co	Статическая грузоподъемность	15.3	кН
Pu	Предел усталостной прочности	0.655	кН

Уплотнение

УПЛОТНЕНИЕ S/ УПЛОТНЕНИЕ S (2S)

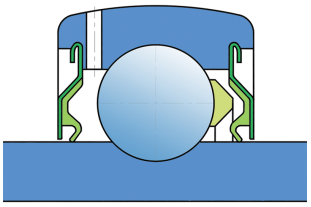

Одинарное уплотнение с лабиринтом между металлической частью и резиновой губкой, которая осуществляет контактное уплотнение. Трение и чило оборотов такие же как и у уплотнения RS-типа, но обеспечивает более надежную защиту от проникновения трердых частиц. Представляет собой очень хороший способ герметизиции: крышка из листового металла защищает уплотнения от проникновения земли, пыли и твердых частиц, образуя лабиринт с резиновой частью. Резиновая часть обеспечивает контактное уплотнение, которое предотвращает проникновение мелких частиц, воды, влаги и пр. Применяется для нормальных условий из-за наличия разных материалов. Применяется в Z-подшипниках (стандартно) и в радиальных подшипниках.