Подшипниковый узел типа Y с корпусом типа "S" из серого чугуна

UES 205 2S

Подшипниковый узел типа Y с корпусом типа "S" из серого чугуна



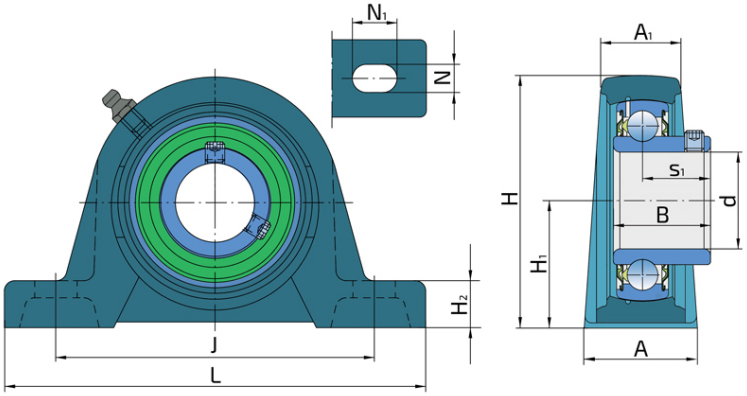

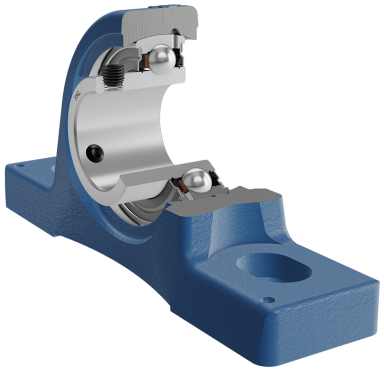

Техническая спецификация

d	Внутренний диаметр	25	мм
L	Общая длина	140	мм
A	Ширина контактной поверхности корпуса	38	мм
A1	Ширина верхней части корпуса	24	мм
H	Высота корпуса	69.5	мм
H1	Расстояние от контактной поверхности до оси подшипника	36.5	мм
H2	Толщина стопы корпуса	16	мм
Jmin	Min. расстояние между отверстиями	94	мм
Jmax	Max. расстояние между отверстиями	111	мм
N	Диаметр установочного отверстия	13	мм
N1	Длина паза	21.5	мм
s1	Расстояние от винта до центра дорожки качения	19.5	мм
kg	Масса	0.7	кг
Cdyn	Динамическая грузоподъемность	14	кН
Co	Статическая грузоподъемность	7.8	кН
Pu	Предел усталостной прочности	0.335	кН

Уплотнение

УПЛОТНЕНИЕ S/ УПЛОТНЕНИЕ S (2S)

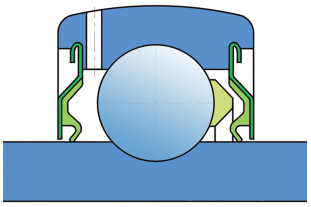

Одинарное уплотнение с лабиринтом между металлической частью и резиновой губкой, которая осуществляет контактное уплотнение. Трение и чило оборотов такие же как и у уплотнения RS-типа, но обеспечивает более надежную защиту от проникновения трердых частиц. Представляет собой очень хороший способ герметизиции: крышка из листового металла защищает уплотнения от проникновения земли, пыли и твердых частиц, образуя лабиринт с резиновой частью. Резиновая часть обеспечивает контактное уплотнение, которое предотвращает проникновение мелких частиц, воды, влаги и пр. Применяется для нормальных условий из-за наличия разных материалов. Применяется в Z-подшипниках (стандартно) и в радиальных подшипниках.