Корпусный радиальный шариковый подшипник с коническим отверстием

LK 216 2F

Корпусный радиальный шариковый подшипник с коническим отверстием



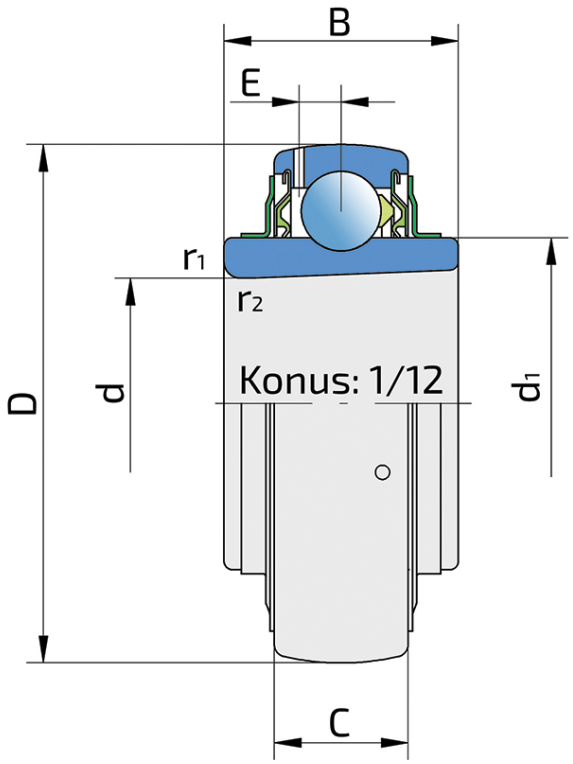

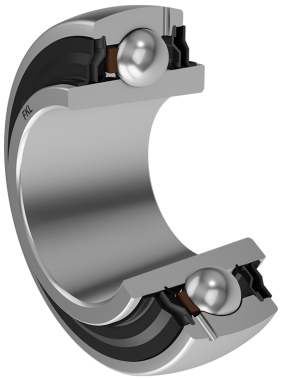

Техническая спецификация

d	Внутренний диаметр	80 мм
D	Наружный диаметр	140 мм
B	Ширина внутреннего кольца	44 мм
C	Ширина наружного кольца	30 мм
d1	Наружный диаметр внутреннего кольца	97.4 мм
E	Расстояние от центра дорожки качения до отверстия для смазки	8.2 мм
d2	Диаметр отверстия закрепительной втулки	70 мм
Cdyn	Динамическая грузоподъемность	72 кН
Co	Статическая грузоподъемность	54 кН
Pu	Предел усталостной прочности	1.53 кН
kg	Масса	1.99 кг

Уплотнение

УПЛОТНЕНИЕ F/ УПЛОТНЕНИЕ F (2F)

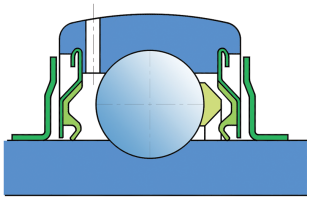

Двойное уплотнение, защитная крышка на внутреннем кольце защищает от твердых частиц, создавая лабиринт с металлической частью упортнения. Уплотнение S-типа с лабиринтом между металлической частью и резиноворй частью, которая создает контактное уплотнение. Трение и число оборотов такие же как и для уплотнения S-типа, но обеспечивает более надежную защиту от твердых частиц. Представляет собой хорошую защиту, металлическая крышка защищает уплотнение от проникновения земли, пыли и твердых части, в то же время, создавая лабиринт с резиновой частью, Резиновая губка обеспечивает контактное уплотнение, которое защишает подшипник от от проникновения мелких частиц, воды, влаги, пара и пр. Применяется для более тяжелых условий работы. Предназначено для Y-подшипников (стандартно).