Корпусный радиальный шариковый подшипник с коническим отверстием и втулкой

LK 212 2F+H 2312

Корпусный радиальный шариковый подшипник с коническим отверстием и втулкой



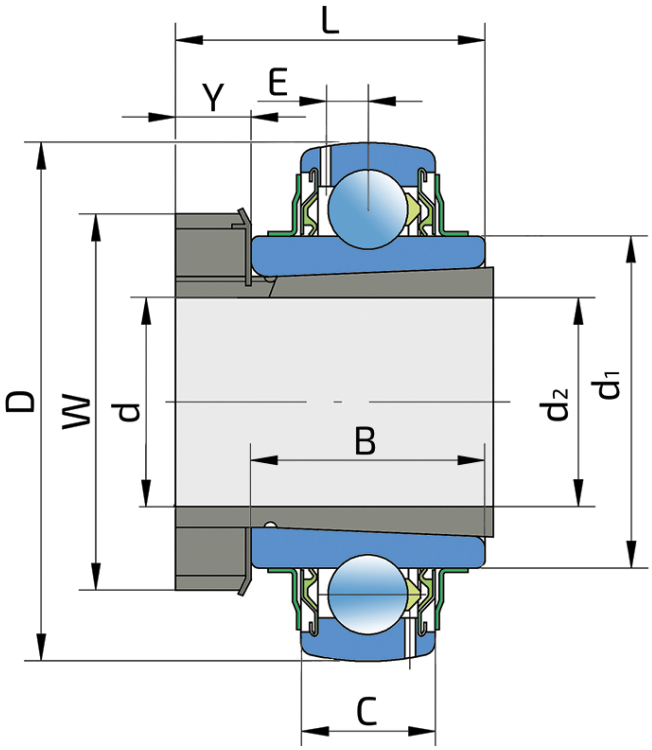

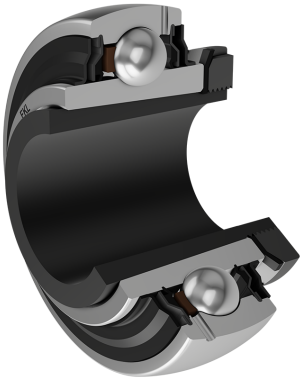

Техническая спецификация

d	Внутренний диаметр	60	мм
D	Наружный диаметр	110	мм
B	Ширина внутреннего кольца	42.5	мм
C	Ширина наружного кольца	26	мм
d1	Наружный диаметр внутреннего кольца	75.5	мм
E	Расстояние от центра дорожки качения до отверстия для смазки	7.7	мм
d2	Диаметр отверстия закрепительной втулки	55	мм
L	Ширина закрепительной втулки	62	мм
W	Наружный диаметр гайки	80	мм
Y	Ширина гайки	13	мм
Cdyn	Динамическая грузоподъемность	52	кН
Co	Статическая грузоподъемность	36	кН
Pu	Предел усталостной прочности	1.06	кН
kg	Масса	1.4	кг

Уплотнение

УПЛОТНЕНИЕ F/ УПЛОТНЕНИЕ F (2F)

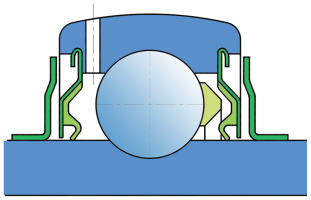

Двойное уплотнение, защитная крышка на внутреннем кольце защищает от твердых частиц, создавая лабиринт с металлической частью упортнения. Уплотнение S-типа с лабиринтом между металлической частью и резиноворй частью, которая создает контактное уплотнение. Трение и число оборотов такие же как и для уплотнения S-типа, но обеспечивает более надежную защиту от твердых частиц. Представляет собой хорошую защиту, металлическая крышка защищает уплотнение от проникновения земли, пыли и твердых части, в то же время, создавая лабиринт с резиновой частью, Резиновая губка обеспечивает контактное уплотнение, которое защишает подшипник от от проникновения мелких частиц, воды, влаги, пара и пр. Применяется для более тяжелых условий работы. Предназначено для Y-подшипников (стандартно).