Корпусный радиальный шариковый подшипник с коническим отверстием и втулкой

LK 208 2F+H 2308

Корпусный радиальный шариковый подшипник с коническим отверстием и втулкой



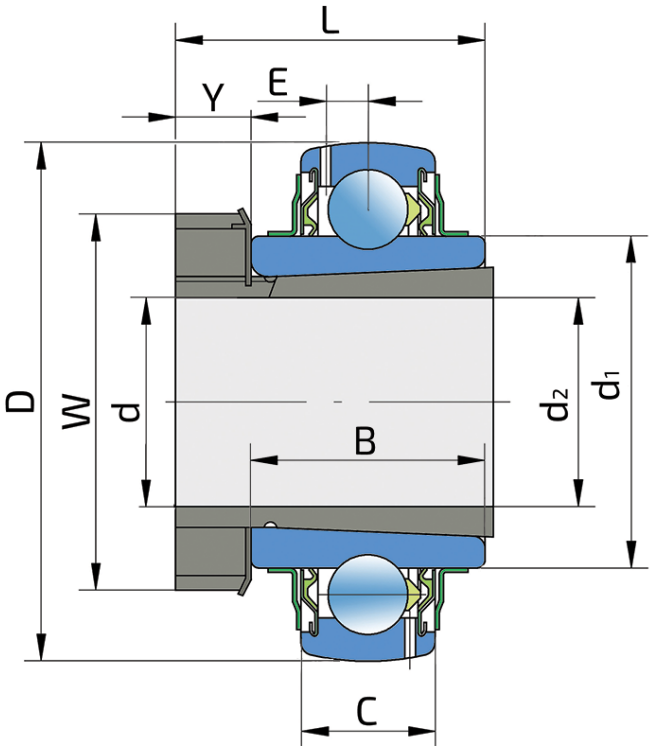

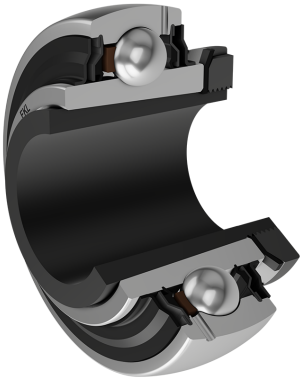

Техническая спецификация

d	Внутренний диаметр	40 мм
D	Наружный диаметр	80 мм
B	Ширина внутреннего кольца	33.9 мм
C	Ширина наружного кольца	21 мм
d1	Наружный диаметр внутреннего кольца	52 мм
E	Расстояние от центра дорожки качения до отверстия для смазки	6.1 мм
d2	Диаметр отверстия закрепительной втулки	35 мм
L	Ширина закрепительной втулки	46 мм
W	Наружный диаметр гайки	58 мм
Y	Ширина гайки	10 мм
Cdyn	Динамическая грузоподъемность	32.5 кН
Co	Статическая грузоподъемность	19.8 кН
Pu	Предел усталостной прочности	0.56 кН
kg	Масса	0.63 кг

Уплотнение

УПЛОТНЕНИЕ F/ УПЛОТНЕНИЕ F (2F)

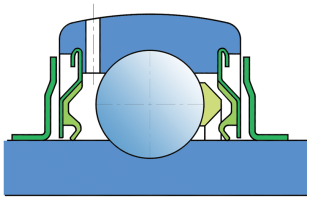

Двойное уплотнение, защитная крышка на внутреннем кольце защищает от твердых частиц, создавая лабиринт с металлической частью упортнения. Уплотнение S-типа с лабиринтом между металлической частью и резиноворй частью, которая создает контактное уплотнение. Трение и число оборотов такие же как и для уплотнения S-типа, но обеспечивает более надежную защиту от твердых частиц. Представляет собой хорошую защиту, металлическая крышка защищает уплотнение от проникновения земли, пыли и твердых части, в то же время, создавая лабиринт с резиновой частью, Резиновая губка обеспечивает контактное уплотнение, которое защишает подшипник от от проникновения мелких частиц, воды, влаги, пара и пр. Применяется для более тяжелых условий работы. Предназначено для Y-подшипников (стандартно).