Корпусный радиальный шариковый подшипник с удлиненным внутренним кольцом

LS 208 2F

Корпусный радиальный шариковый подшипник с удлиненным внутренним кольцом



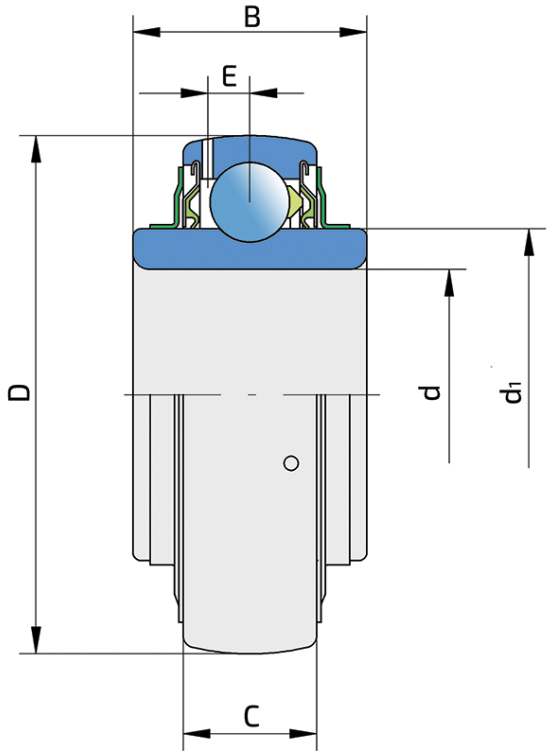

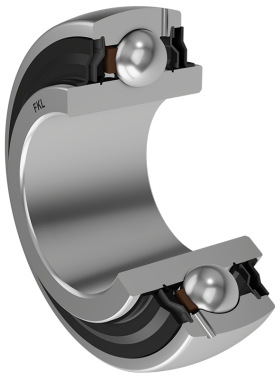

Техническая спецификация

d	Внутренний диаметр	40	мм
D	Наружный диаметр	80	мм
B	Ширина внутреннего кольца	33.9	мм
C	Ширина наружного кольца	21	мм
d1	Наружный диаметр внутреннего кольца	51.8	мм
E	Расстояние от центра дорожки качения до отверстия для смазки	6.1	мм
Cdyn	Динамическая грузоподъемность	30.7	кН
Co	Статическая грузоподъемность	19	кН
Pu	Предел усталостной прочности	0.8	кН
kg	Масса	0.43	кг

Уплотнение

УПЛОТНЕНИЕ F/ УПЛОТНЕНИЕ F (2F)

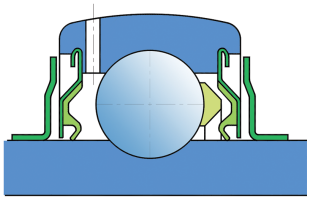

Двойное уплотнение, защитная крышка на внутреннем кольце защищает от твердых частиц, создавая лабиринт с металлической частью упортнения. Уплотнение S-типа с лабиринтом между металлической частью и резиноворй частью, которая создает контактное уплотнение. Трение и число оборотов такие же как и для уплотнения S-типа, но обеспечивает более надежную защиту от твердых частиц. Представляет собой хорошую защиту, металлическая крышка защищает уплотнение от проникновения земли, пыли и твердых части, в то же время, создавая лабиринт с резиновой частью, Резиновая губка обеспечивает контактное уплотнение, которое защишает подшипник от от проникновения мелких частиц, воды, влаги, пара и пр. Применяется для более тяжелых условий работы. Предназначено для Y-подшипников (стандартно).