Корпусный радиальный шариковый подшипник с креплением на валу винтами

LE 220 2F

Корпусный радиальный шариковый подшипник с креплением на валу винтами



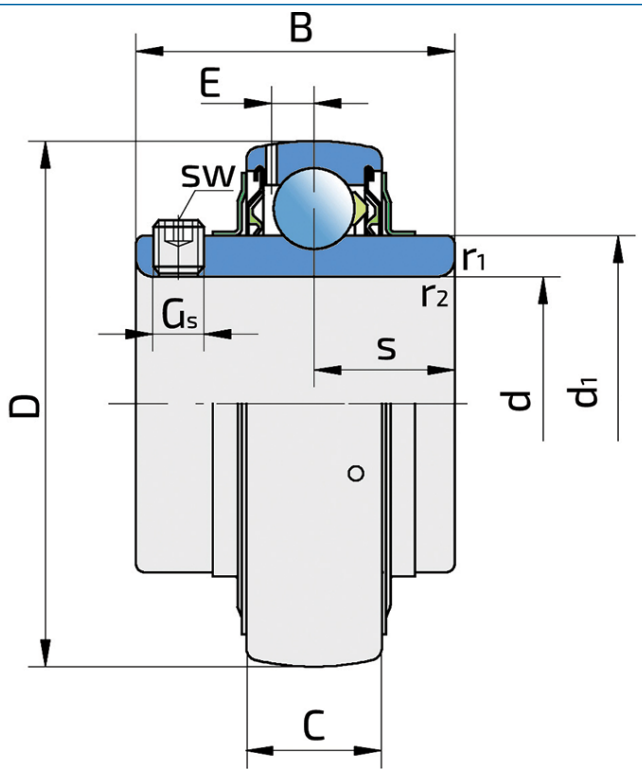

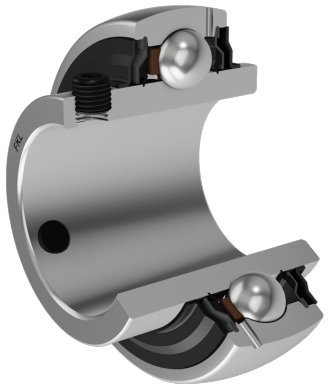

Техническая спецификация

d	Внутренний диаметр	100	мм
D	Наружный диаметр	180	мм
B	Ширина внутреннего кольца	98.4	мм
C	Ширина наружного кольца	40	мм
s	Расстояние от боковой поверхности внутреннего кольца до центра дорожки качения	35	мм
d1	Наружный диаметр внутреннего кольца	112.5	мм
E	Расстояние от центра дорожки качения до отверстия для смазки	10	мм
Gs	Винт	M12x1.5	мм
sw	Размер шестигранного ключа для винта	6	мм
r1,2	Внутреннее кольцо. Размер фаски	2	мм
r3,4	Наружное кольцо. Размер фаски	2.5	мм
Cdyn	Динамическая грузоподъемность	124	кН
Co	Статическая грузоподъемность	93	кН
Pu	Предел усталостной прочности	3.35	кН
kg	Масса	5.65	кг

Уплотнение

УПЛОТНЕНИЕ F/ УПЛОТНЕНИЕ F (2F)

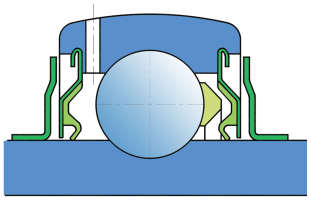

Двойное уплотнение, защитная крышка на внутреннем кольце защищает от твердых частиц, создавая лабиринт с металлической частью упортнения. Уплотнение S-типа с лабиринтом между металлической частью и резиноворй частью, которая создает контактное уплотнение. Трение и число оборотов такие же как и для уплотнения S-типа, но обеспечивает более надежную защиту от твердых частиц. Представляет собой хорошую защиту, металлическая крышка защищает уплотнение от проникновения земли, пыли и твердых части, в то же время, создавая лабиринт с резиновой частью, Резиновая губка обеспечивает контактное уплотнение, которое защишает подшипник от от проникновения мелких частиц, воды, влаги, пара и пр. Применяется для более тяжелых условий работы. Предназначено для Y-подшипников (стандартно).