Корпусный радиальный шариковый подшипник с креплением на валу винтами

LE 208 2F.SH

Корпусный радиальный шариковый подшипник с креплением на валу винтами

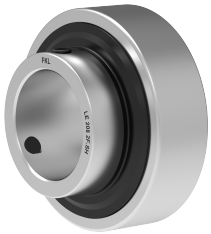

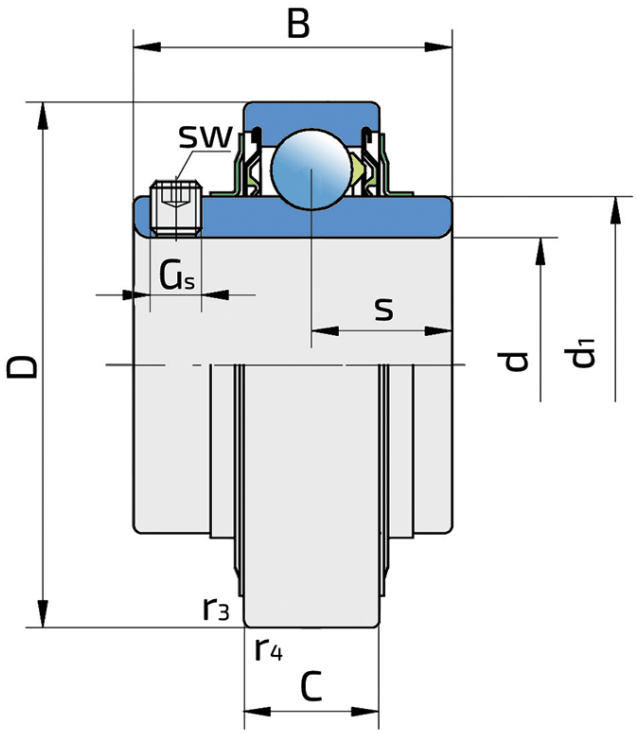

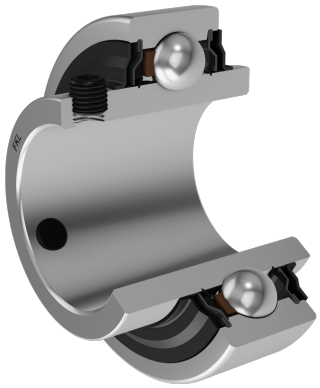

Техническая спецификация

d	Внутренний диаметр	40	мм
D	Наружный диаметр	80	мм
B	Ширина внутреннего кольца	49.2	мм
C	Ширина наружного кольца	21	мм
s	Расстояние от боковой поверхности внутреннего кольца до центра дорожки качения	19	мм
d1	Наружный диаметр внутреннего кольца	51.8	мм
E	Расстояние от центра дорожки качения до отверстия для смазки	6.1	мм
Gs	Винт	M8x2	мм
sw	Размер шестигранного ключа для винта	4	мм
r1,2	Внутреннее кольцо. Размер фаски	1	мм
r3,4	Наружное кольцо. Размер фаски	1	мм
Cdyn	Динамическая грузоподъемность	30.7	кН
Co	Статическая грузоподъемность	19	кН
Pu	Предел усталостной прочности	0.8	кН
kg	Масса	0.55	кг

Уплотнение

УПЛОТНЕНИЕ F/ УПЛОТНЕНИЕ F (2F)

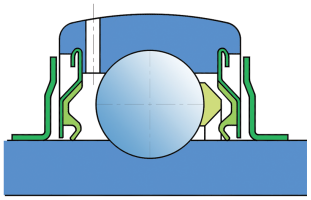

Двойное уплотнение, защитная крышка на внутреннем кольце защищает от твердых частиц, создавая лабиринт с металлической частью упортнения. Уплотнение S-типа с лабиринтом между металлической частью и резиноворй частью, которая создает контактное уплотнение. Трение и число оборотов такие же как и для уплотнения S-типа, но обеспечивает более надежную защиту от твердых частиц. Представляет собой хорошую защиту, металлическая крышка защищает уплотнение от проникновения земли, пыли и твердых части, в то же время, создавая лабиринт с резиновой частью, Резиновая губка обеспечивает контактное уплотнение, которое защишает подшипник от от проникновения мелких частиц, воды, влаги, пара и пр. Применяется для более тяжелых условий работы. Предназначено для Y-подшипников (стандартно).