Корпусный радиальный шариковый подшипник с креплением на валу винтами

UE 210 2S

Корпусный радиальный шариковый подшипник с креплением на валу винтами



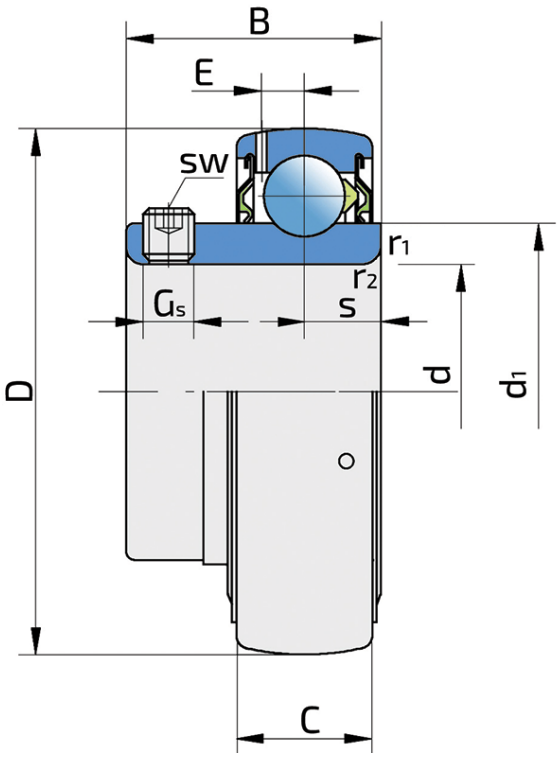

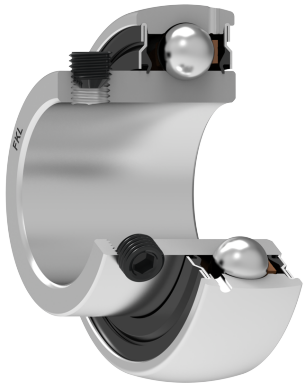

Техническая спецификация

d	Внутренний диаметр	50	мм
D	Наружный диаметр	90	мм
B	Ширина внутреннего кольца	38.8	мм
C	Ширина наружного кольца	22	мм
s	Расстояние от боковой поверхности внутреннего кольца до центра дорожки качения	11.2	мм
d1	Наружный диаметр внутреннего кольца	62.5	мм
E	Расстояние от центра дорожки качения до отверстия для смазки	6.4	мм
Gs	Винт	M10x1	мм
sw	Размер шестигранного ключа для винта	5	мм
r1,2	Внутреннее кольцо. Размер фаски	1	мм
r3,4	Наружное кольцо. Размер фаски	1.5	мм
Cdyn	Динамическая грузоподъемность	35.1	кН
Co	Статическая грузоподъемность	23.2	кН
Pu	Предел усталостной прочности	0.98	кН
kg	Масса	0.54	кг

Уплотнение

УПЛОТНЕНИЕ S/ УПЛОТНЕНИЕ S (2S)

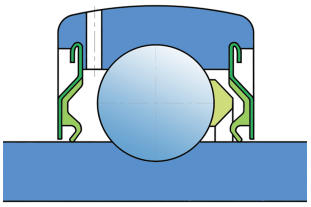

Одинарное уплотнение с лабиринтом между металлической частью и резиновой губкой, которая осуществляет контактное уплотнение. Трение и чило оборотов такие же как и у уплотнения RS-типа, но обеспечивает более надежную защиту от проникновения трердых частиц. Представляет собой очень хороший способ герметизиции: крышка из листового металла защищает уплотнения от проникновения земли, пыли и твердых частиц, образуя лабиринт с резиновой частью. Резиновая часть обеспечивает контактное уплотнение, которое предотвращает проникновение мелких частиц, воды, влаги и пр. Применяется для нормальных условий из-за наличия разных материалов. Применяется в Z-подшипниках (стандартно) и в радиальных подшипниках.