Корпусный радиальный шариковый подшипник с креплением на валу винтами

UE 207 2S.SH

Корпусный радиальный шариковый подшипник с креплением на валу винтами

Универсальный



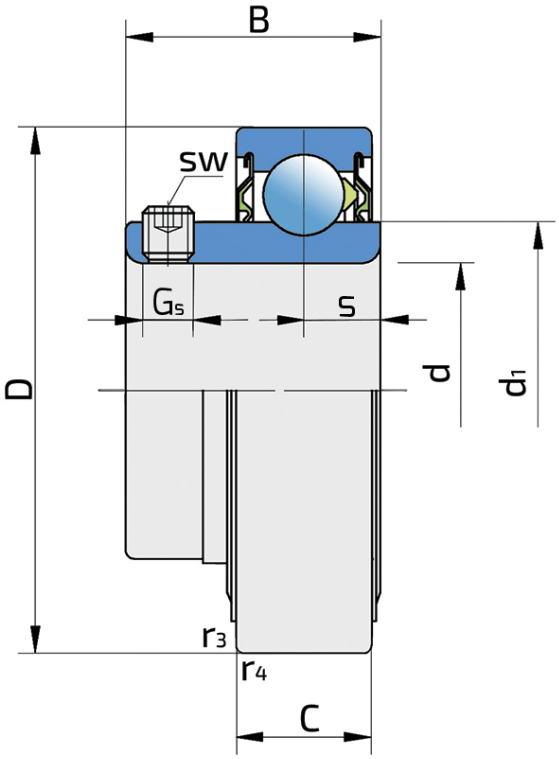

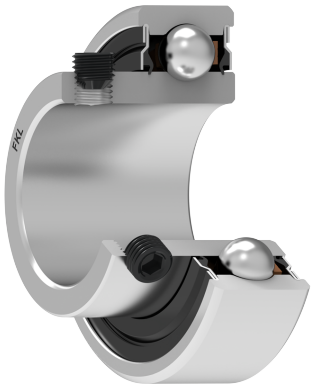

Техническая спецификация

d	Внутренний диаметр	35	мм
D	Наружный диаметр	72	мм
B	Ширина внутреннего кольца	33	мм
C	Ширина наружного кольца	19	мм
s	Расстояние от боковой поверхности внутреннего кольца до центра дорожки качения	9.7	мм
d1	Наружный диаметр внутреннего кольца	46.1	мм
E	Расстояние от центра дорожки качения до отверстия для смазки	5.6	мм
Gs	Винт	M6x0.76	мм
sw	Размер шестигранного ключа для винта	3	мм
r1,2	Внутреннее кольцо. Размер фаски	1	мм
r3,4	Наружное кольцо. Размер фаски	1	мм
Cdyn	Динамическая грузоподъемность	25.5	кН
Co	Статическая грузоподъемность	15.3	кН
Pu	Предел усталостной прочности	0.655	кН
kg	Масса	0.31	кг

Уплотнение

УПЛОТНЕНИЕ S/ УПЛОТНЕНИЕ S (2S)

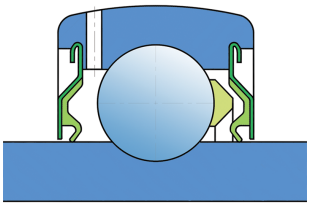

Одинарное уплотнение с лабиринтом между металлической частью и резиновой губкой, которая осуществляет контактное уплотнение. Трение и чило оборотов такие же как и у уплотнения RS-типа, но обеспечивает более надежную защиту от проникновения трердых частиц. Представляет собой очень хороший способ герметизиции: крышка из листового металла защищает уплотнения от проникновения земли, пыли и твердых частиц, образуя лабиринт с резиновой частью. Резиновая часть обеспечивает контактное уплотнение, которое предотвращает проникновение мелких частиц, воды, влаги и пр. Применяется для нормальных условий из-за наличия разных материалов. Применяется в Z-подшипниках (стандартно) и в радиальных подшипниках.