Серия с шестигранным отверстием и сферическим наружным кольцом

W 208PPB16

Серия с шестигранным отверстием и сферическим наружным кольцом

Комбайн



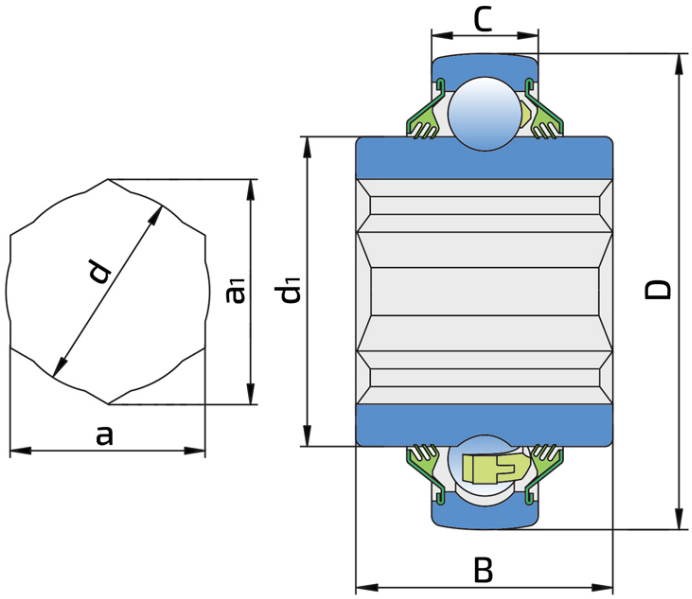



Техническая спецификация

D	Наружный диаметр	3.1496	дюйм
D	Наружный диаметр	80	мм
C	Ширина наружного кольца	0.709	дюйм
C	Ширина наружного кольца	18	мм
d	Внутренний диаметр	1.28	дюйм
d	Внутренний диаметр	32.5	мм
d1	Наружный диаметр внутреннего кольцв	2.047	дюйм
d1	Наружный диаметр внутреннего кольца	52	мм
B	Ширина внутреннего кольца	1.437	дюйм
B	Ширина внутреннего кольца	36.5	мм
a		1.251	
a	Шестигранное отверстие	31.78	мм
a	Размер оси	1 1/4	дюйм
a1		1.44	
a1	Диагональ шестиугольника	36.6	мм
kg	Масса	0.67	кг
Cdyn	Динамическая грузоподъемность	30.7	кН

Co	Статическая грузоподъемность	19 кН
Pu	Предел усталостной прочности	0.8 кН

Уплотнение

Т УПЛОТНЕНИЕ / Т УПЛОТНЕНИЕ (2Т)

3-х кромочное уплотнение с обеих сторон подшипника обеспечивает одинаковую защиту от загрязнения. Рекомендуется применять в случаях, когда вероятность загрязнения одинакова с обеих сторон.

