Подшипниковый узел

LSNR 207 TBS

Подшипниковый узел

Прикатывающий каток

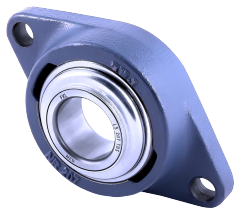

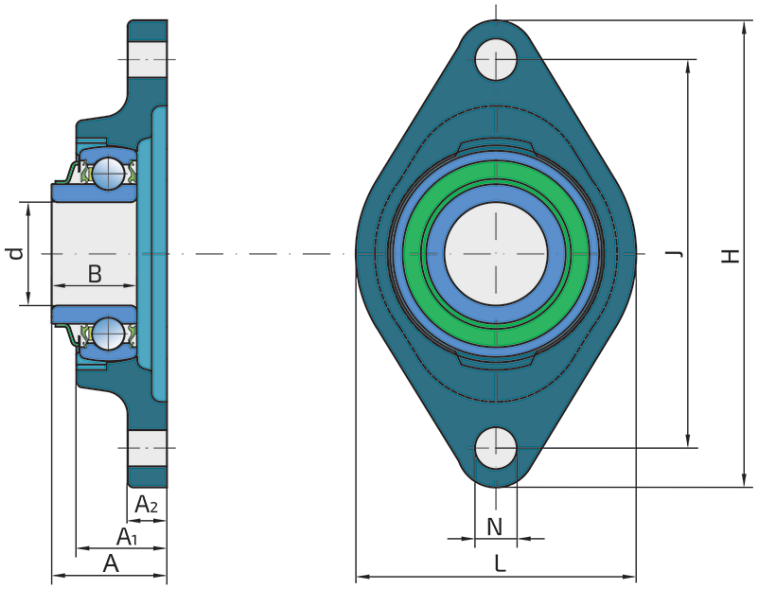

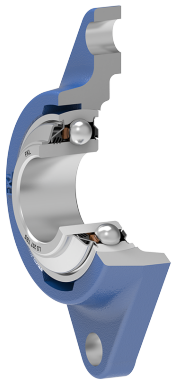

Техническая спецификация

d	Внутренний диаметр	35	мм
H	Высота корпуса	155	мм
L	Общая длина	93	мм
J	Расстояние между отверстиями	130	мм
A	Общая ширина	40	мм
A1	Общая ширина корпуса	31	мм
A2	Толщина фланца корпуса	13	мм
B	Ширина внутреннего кольца	28.3	мм
N	Диаметр отверстия	14	мм
kg	Масса	1.05	кг
Co	Статическая грузоподъемность	15.3	кН
Cdyn	Динамическая грузоподъемность	25.5	кН
Pu	Предел усталостной прочности	1.071	кН

Уплотнение

УПЛОТНЕНИЕ S/ УПЛОТНЕНИЕ T +МЕТАЛЛИЧЕСКАЯ КРЫШКА

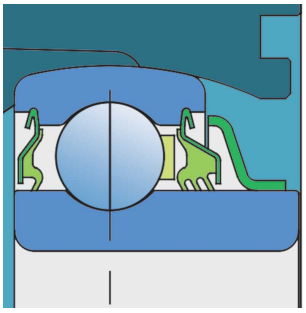

Уплотнение S-типа с установочной стороны и 3-х кромочное уплотнение с металлической крышкой с другой стороны, которая подвергается воздействию загрязнений. 3-х кромочное уплотнение с другой стороны защишает подшипник от проникновения грязи. Металлическая крышка защищает уплотнение от механических повреждений.