Подшипниковый узел

LSGR 205 FS

Подшипниковый узел

Прикатывающий каток



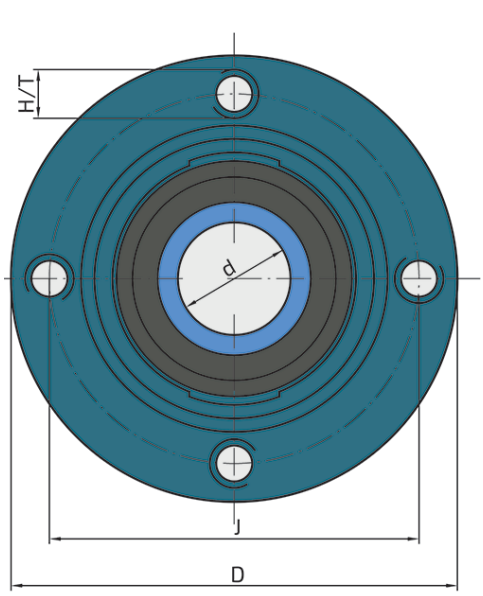

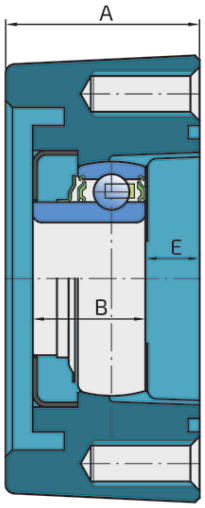

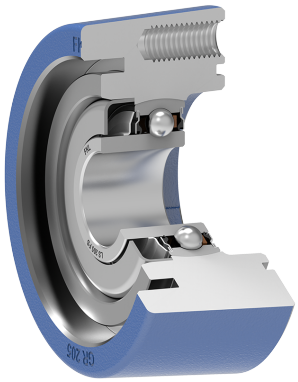

Техническая спецификация

d	Внутренний диаметр	25	мм
D	Наружный диаметр	99	мм
J	Диаметр, по которому распределены монтажные отверстия	82	мм
H/T	Отверстие/Резьба	M10	мм
A	Общая ширина	43	мм
B	Ширина внутреннего кольца	25	мм
E	Расстояние от фланца корпуса до торца подшипника	12	мм
kg	Масса	1.55	кг
Cdyn	Динамическая грузоподъемность	14	кН
Co	Статическая грузоподъемность	7.8	кН
Pu	Предел усталостной прочности	0.328	кН

Уплотнение

ЗАЩИТНОЕ МЕТАЛЛИЧЕСКОЕ КОЛЬЦО+МЕТАЛЛИЧЕСКАЯ КРЫШКА+ УПЛОТНЕНИЕ S / УПЛОТНЕНИЕ S

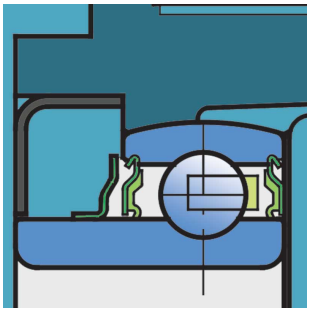

Уплотнение S-типа с установочной стороны и уплотнение S-типа с металлической крышкой с другой стороны, которая подвержена загрязнениям. Металлическая крышка защищает уплотнение от механических повреждений и наматывания стеблей травы, растений и веревок.