UEP 204 2S



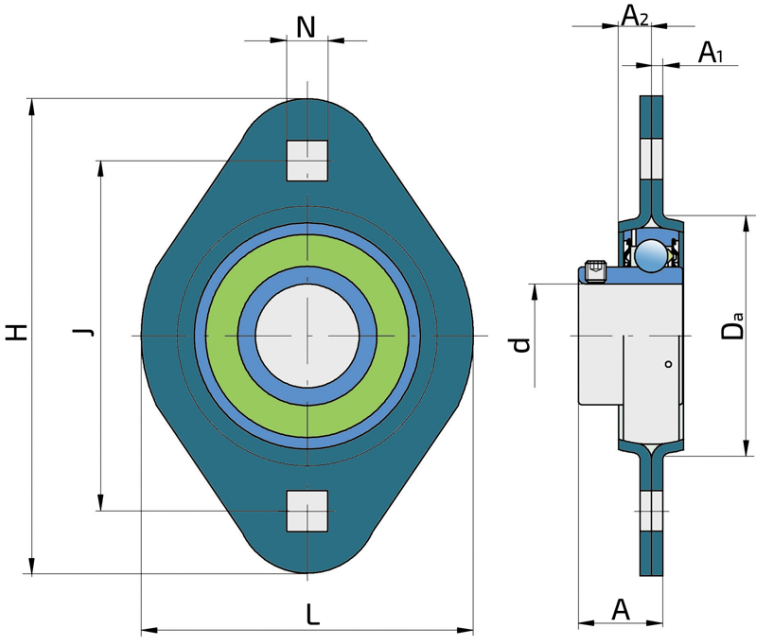



Техническая спецификация

d	Внутренний диаметр	20	мм
Da	Центрирующий диаметр	51	мм
L	Общая ширина	67	мм
A	Расстояние от фланца корпуса до передней части внутреннего кольца подшипника	20.3	мм
A1	Толщина фланца корпуса	2	мм
A2	Ширина половины корпуса	8	мм
H	Высота корпуса	91	мм
J	Расстояние между отверстиями	71.4	мм
N	Длина квадратного отверстия для крепежного болта	8.7	мм
kg	Масса	0.22	кг
Cdyn	Динамическая грузоподъемность	12.7	кН
Co	Статическая грузоподъемность	6.55	кН
Pu	Предел усталостной прочности	0.275	кН

Уплотнение

УПЛОТНЕНИЕ S/ УПЛОТНЕНИЕ S (2S)

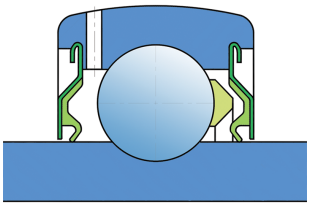

Одинарное уплотнение с лабиринтом между металлической частью и резиновой губкой, которая осуществляет контактное уплотнение. Трение и чило оборотов такие же как и у уплотнения RS-типа, но обеспечивает более надежную защиту от проникновения трердых частиц. Представляет собой очень хороший способ герметизиции: крышка из листового металла защищает уплотнения от проникновения земли, пыли и твердых частиц, образуя лабиринт с резиновой частью. Резиновая часть обеспечивает контактное уплотнение, которое предотвращает проникновение мелких частиц, воды, влаги и пр. Применяется для нормальных условий из-за наличия разных материалов. Применяется в Z-подшипниках (стандартно) и в радиальных подшипниках.