UH 207/30 2T.H.T

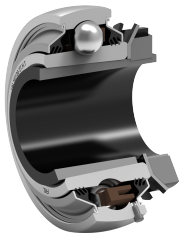

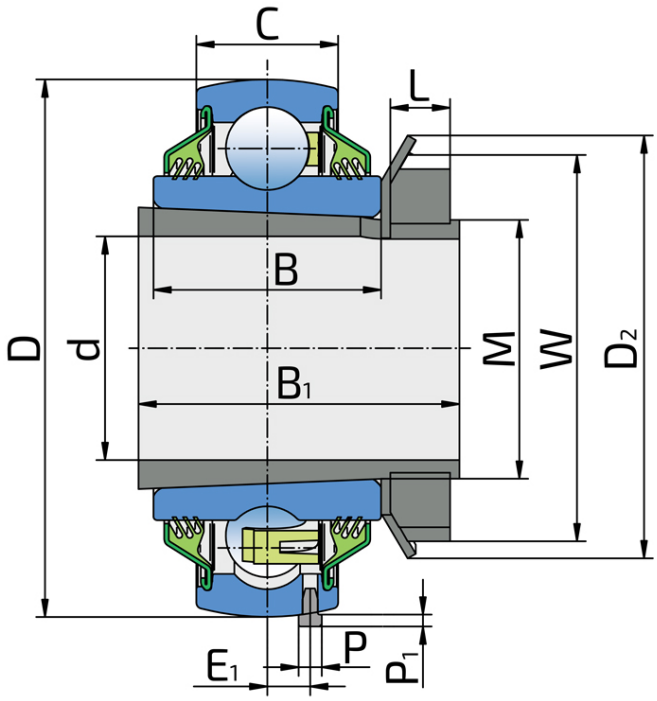

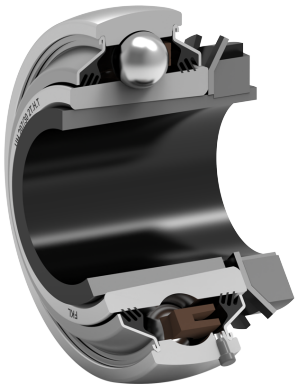

Техническая спецификация

d	Внутренний диаметр	30	мм
D	Наружный диаметр	72	мм
W	Наружный диаметр гайки	52	мм
D2	Наружный диаметр шайбы	57	мм
B	Ширина внутреннего кольца	30.5	мм
B1	Ширина закрепительной втулки	43	мм
C	Ширина наружного кольца	19	мм
L	Ширина гайки	8	мм
E1	Расстояние от центра дорожки качения до стопорного штифта	5.7	мм
M	Резьба на втулке	M35x1.5	мм
P	Диаметр стопорного штифта	3	мм
P1	Высота стопорного штифта	2	мм
kg	Масса	0.53	кг
Cdyn	Динамическая грузоподъемность	25.5	кН
Co	Статическая грузоподъемность	15.3	кН
Pu	Предел усталостной прочности	0.655	кН

Уплотнение

Т УПЛОТНЕНИЕ / Т УПЛОТНЕНИЕ (2Т)

3-х кромочное уплотнение с обеих сторон подшипника обеспечивает одинаковую защиту от загрязнения. Рекомендуется применять в случаях, когда вероятность загрязнения одинакова с обеих сторон.

