UH 206/25 2T.H.T

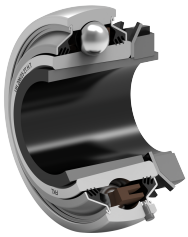

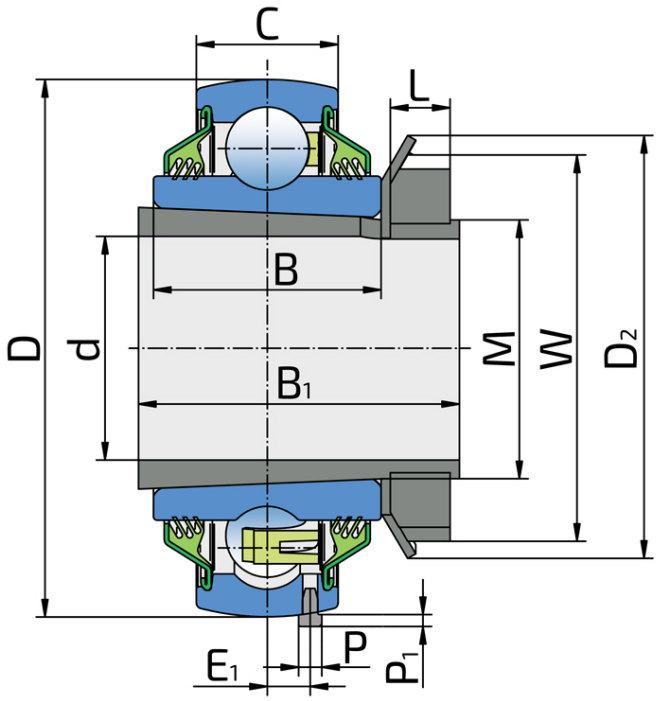



Техническая спецификация

d	Внутренний диаметр	25	мм
D	Наружный диаметр	62	мм
W	Наружный диаметр гайки	45	мм
D2	Наружный диаметр шайбы	49	мм
B	Ширина внутреннего кольца	28	мм
B1	Ширина закрепительной втулки	38	мм
C	Ширина наружного кольца	18	мм
L	Ширина гайки	7	мм
E1	Расстояние от центра дорожки качения до стопорного штифта	5	мм
M	Резьба на втулке	M30x1.5	мм
P	Диаметр стопорного штифта	3	мм
P1	Высота стопорного штифта	2	мм
kg	Масса	0.36	кг
Cdyn	Динамическая грузоподъемность	19.5	кН
Co	Статическая грузоподъемность	11.2	кН
Pu	Предел усталостной прочности	0.475	кН

Уплотнение

Т УПЛОТНЕНИЕ / Т УПЛОТНЕНИЕ (2Т)

3-х кромочное уплотнение с обеих сторон подшипника обеспечивает одинаковую защиту от загрязнения. Рекомендуется применять в случаях, когда вероятность загрязнения одинакова с обеих сторон.

