Ball bearing

LSQ 308 TQT.H.T

Ball bearing

Прикатывающий каток



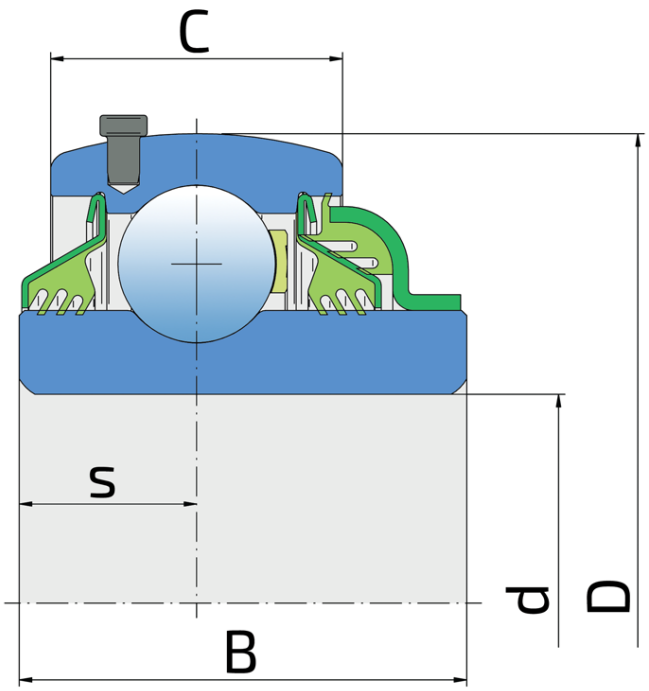



Техническая спецификация

d	Внутренний диаметр	40	мм
D	Наружный диаметр	90	мм
B	Ширина внутреннего кольца	42.9	мм
C	Ширина наружного кольца	28	мм
s	Расстояние от боковой поверхности внутреннего кольца до центра дорожки качения	17	мм
kg	Масса	0.896	кг
Cdyn	Динамическая грузоподъемность	62.3	кН
Co	Статическая грузоподъемность	45.2	кН
Pu	Предел усталостной прочности	1.898	кН

Уплотнение

TQ УПЛОТНЕНИЕ / T УПЛОТНЕНИЕ

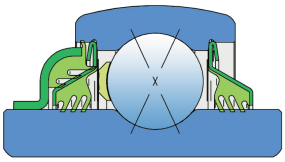

3-х кромочное уплотнение с основной стороны и 7-кромочное уплотнение с передней стороны, которая подвергается воздействию загрязняющих веществ. Инновационное 7-кромочное уплотнение обеспечивает идеальную посадку на внутреннем кольце, обеспечивая исключительную герметичность и долговечность даже в экстремальных условиях. Уплотнение TQT эффективно предотвращает проникновение воды, снега, грязи и пыли, обеспечивая надежную защиту подшипника и продлевая его срок службы.