Подшипниковый узел

LENN 206 2T.H

Подшипниковый узел

Универсальное решение



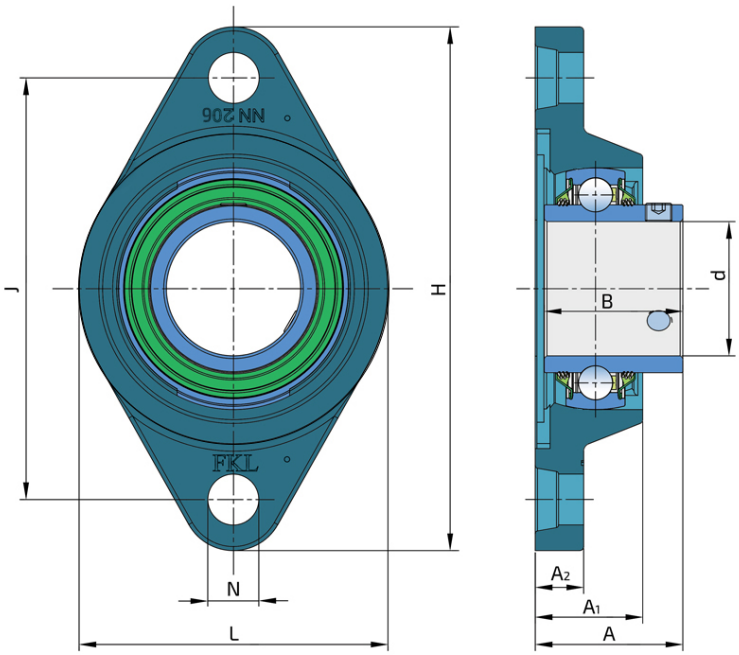

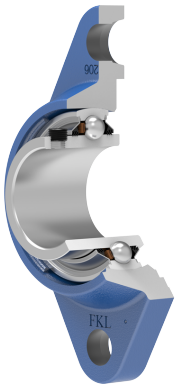

Техническая спецификация

d	Внутренний диаметр	30	мм
H	Высота корпуса	148	мм
L	Общая длина	80	мм
J	Расстояние между отверстиями	117	мм
N	Диаметр установочного отверстия	16	мм
A	Общая ширина	40.2	мм
A1	Общая ширина корпуса	30.5	мм
A2	Толщина фланца корпуса	13.5	мм
B	Ширина внутреннего кольца	38	мм
kg	Масса	0.85	кг
Cdyn	Динамическая грузоподъемность	19.5	кН
Co	Статическая грузоподъемность	11.3	кН
Pu	Предел усталостной прочности	0.475	кН

Уплотнение

Т УПЛОТНЕНИЕ / Т УПЛОТНЕНИЕ (2Т)

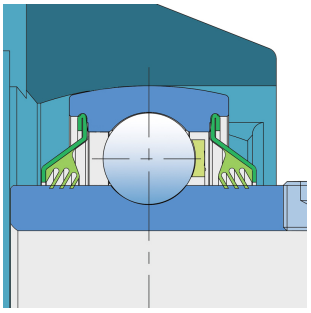

3-х кромочное уплотнение с обеих сторон подшипника обеспечивает одинаковую защиту от загрязнений. Рекомендуется применять в случаях, когда вероятность загрязнения одинакова с обеих сторон.