Корпусный радиальный шариковый подшипник с креплением на валу винтами

UE 206-104 2S

Корпусный радиальный шариковый подшипник с креплением на валу винтами



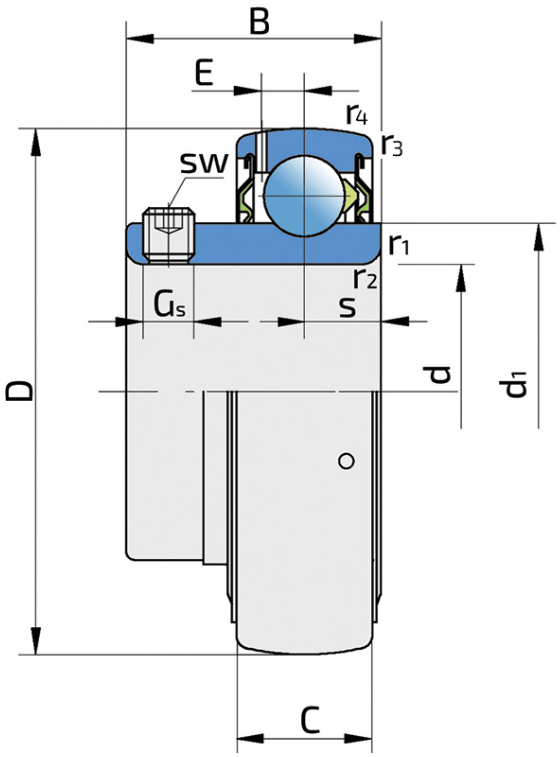

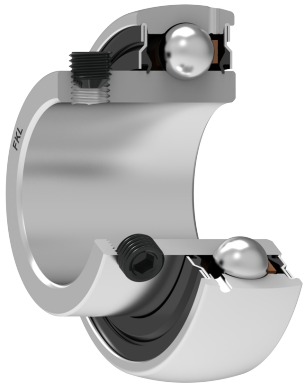

Техническая спецификация

d	Внутренний диаметр	31.75	мм
d	Внутренний диаметр	1 1/4	дюйм
D	Наружный диаметр	62	мм
B	Ширина внутреннего кольца	30.2	мм
C	Ширина наружного кольца	18	мм
s	Расстояние от боковой поверхности внутреннего кольца до центра дорожки качения	9.2	мм
d1	Наружный диаметр внутреннего кольца	39.7	мм
E	Расстояние от центра дорожки качения до отверстия для смазки	5.1	мм
Gs	Установочный винт	1/4-28 UNF	дюйм
sw	Размер шестигранного ключа для винта	3.175	мм
r1,2	Внутреннее кольцо. Размер фаски	0.6	мм
r3,4	Наружное кольцо. Размер фаски	0.8	мм
Cdyn	Динамическая грузоподъемность	19.5	кН
Co	Статическая грузоподъемность	11.3	кН
Pu	Предел усталостной прочности	0.475	кН
kg	Масса	0.22	кг

Уплотнение

УПЛОТНЕНИЕ S/ УПЛОТНЕНИЕ S (2S)

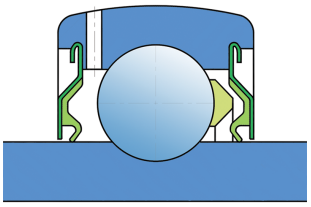

Одинарное уплотнение с лабиринтом между металлической частью и резиновой губкой, которая осуществляет контактное уплотнение. Трение и чило оборотов такие же как и у уплотнения RS-типа, но обеспечивает более надежную защиту от проникновения трердых частиц. Представляет собой очень хороший способ герметизиции: крышка из листового металла защищает уплотнения от проникновения земли, пыли и твердых частиц, образуя лабиринт с резиновой частью. Резиновая часть обеспечивает контактное уплотнение, которое предотвращает проникновение мелких частиц, воды, влаги и пр. Применяется для нормальных условий из-за наличия разных материалов. Применяется в Z-подшипниках (стандартно) и в радиальных подшипниках.