Подшипниковый узел

LSQFR 309-16 2TB.H.T

Подшипниковый узел

Прикатывающий каток



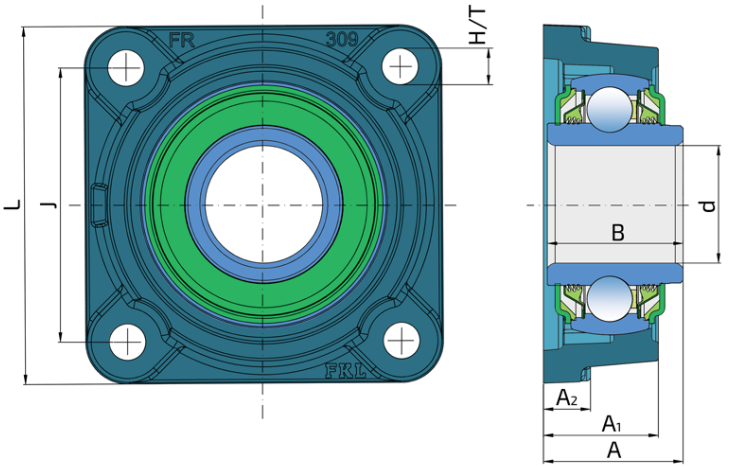

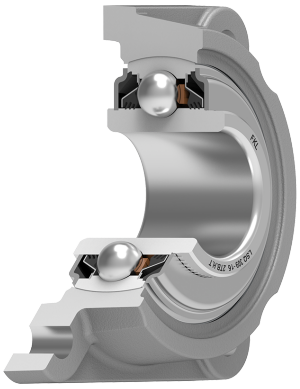

Техническая спецификация

d	Внутренний диаметр	45	мм
L	Общая длина	137	мм
J	Расстояние между отверстиями	105	мм
H/T	Отверстие/Резьба	16	мм
A	Общая ширина	55	мм
A1	Общая ширина корпуса	44	мм
A2	Толщина фланца корпуса	22	мм
B	Ширина внутреннего кольца	51.1	мм
kg	Масса	3.4	кг
Cdyn	Динамическая грузоподъемность	80.8	кН
Co	Статическая грузоподъемность	59.6	кН
Pu	Предел усталостной прочности	2.503	кН

Уплотнение

ПРОРЕЗИНЕННОЕ КОЛЬЦО + Т УПЛОТНЕНИЕ / Т УПЛОТНЕНИЕ + ПРОРЕЗИНЕННОЕ КОЛЬЦО

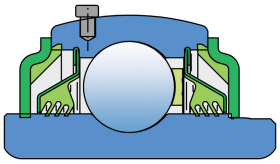

Прорезиненное кольцо и 3-х кромочное уплотнение с основной стороны и 3-х кромочное уплотнение с прорезиненным кольцом с передней стороны, которая подвергается воздействию загрязняющих веществ. 3-х кромочное уплотнение защищает подшипник от проникновения загрязнений. Прорезиненное езиновое кольцо защищает уплотнение от механических повреждений и обеспечивает дополнительную герметизацию.