Four Point Contact Шариковый подшипник

SLE 47-16S-2RS

Four Point Contact Шариковый подшипник

Сеялка



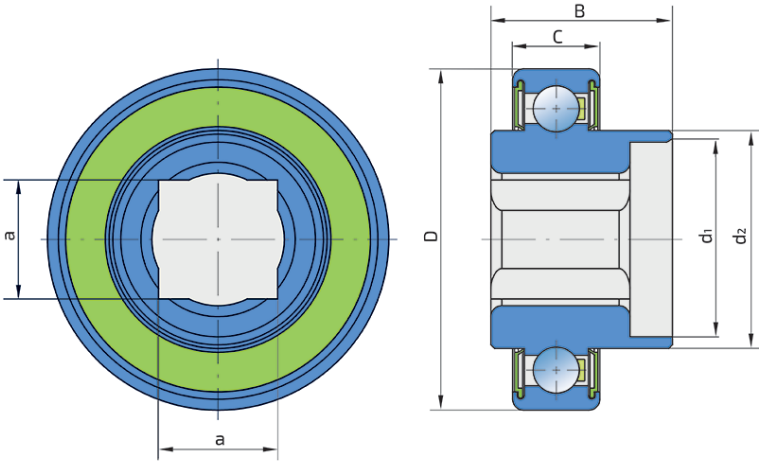



Техническая спецификация

a	Размер оси	16.4	мм
a	Размер оси	0.65	дюйм
d	Внутренний диаметр	18.25	мм
d	Внутренний диаметр	0.718	дюйм
d1	Внутренний диаметр внутреннего кольца	26.8	мм
d2	Наружный диаметр внутреннего кольца	30	мм
D	Наружный диаметр	47	мм
B	Ширина внутреннего кольца	25	мм
C	Ширина наружного кольца	12	мм
kg	Масса	0.11	кг
Cdyn	Динамическая грузоподъемность	10.5	кН
Co	Статическая грузоподъемность	6.1	кН
Pu	Предел усталостной прочности	0.256	кН

Уплотнение

УПЛОТНЕНИЕ RS/ УПЛОТНЕНИЕ RS (2RS)

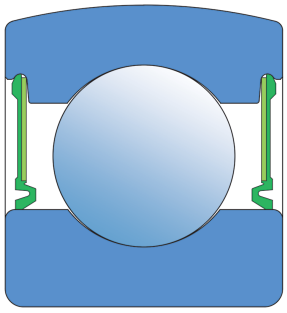

Старый тип однокромочного уплотнения. Предотвращает проникновение земли, пыли и воды и изнашивается быстрее по сравнению с новыми типами уплотнений, учитывая воздействие абразиыных частиц. Из-за повышенного трения допустимые скорости вращения меньше. Замена на улучшенную версию уплотнения S-типа. Из-за стандартных причин Z-подшипники с этим типом уплотнения не обладают дополнительным обозначением уплотнения. Применяется в радиальных Y-подшипниках.