# Корпусный радиальный шариковый подшипник с эксцентриковым кольцом

## LY 308-108 2F

Корпусный радиальный шариковый подшипник с эксцентриковым кольцом



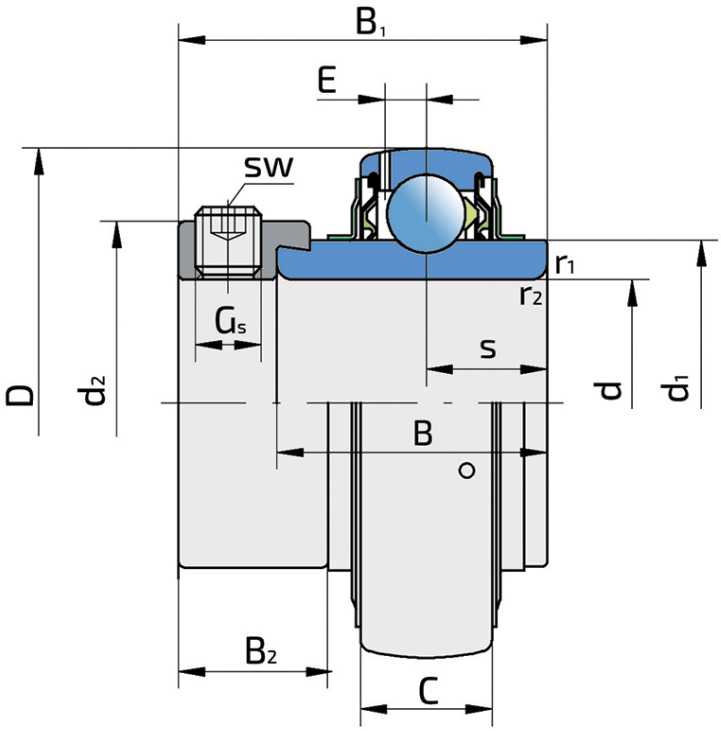


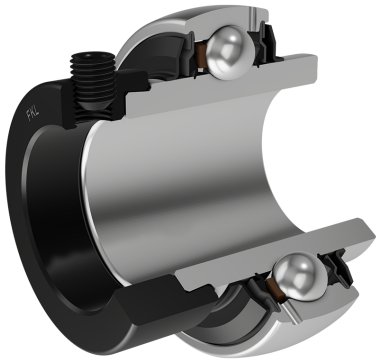

### Техническая спецификация

| | | | |
|---|---|---|---|
| d | Внутренний диаметр | 38.1 | мм |
| D | Наружный диаметр | 90 | мм |
| B | Ширина внутреннего кольца | 43.5 | мм |
| C | Ширина наружного кольца | 27 | мм |
| s | Расстояние от боковой поверхности внутреннего кольца до центра дорожки качения | 19.8 | мм |
| d1 | Наружный диаметр внутреннего кольца | 56.1 | мм |
| E | Расстояние от центра дорожки качения до отверстия для смазки | 7.1 | мм |
| r1,2 | Внутреннее кольцо. Размер фаски | 1.5 | мм |
| r3,4 | Наружное кольцо. Размер фаски | 1.5 | мм |
| B1 | Ширина внутреннего кольца с эксцентриковым кольцом | 57.1 | мм |
| d2 | Наружный диаметр эксцентрикового кольца | 63.5 | мм |
| B2 | Ширина эксцентрикового кольца | 18.3 | мм |
| kg | Масса | 1.08 | кг |
| Cdyn | Динамическая грузоподъемность | 41 | кН |
| Co | Статическая грузоподъемность | 24 | кН |
| Pu | Предел усталостной прочности | 1.02 | кН |

## Уплотнение

### УПЛОТНЕНИЕ F/ УПЛОТНЕНИЕ F  (2F)

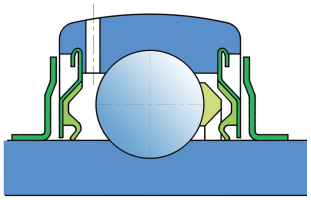

Двойное уплотнение, защитная крышка на внутреннем кольце защищает от твердых частиц, создавая лабиринт с металлической частью упортнения. Уплотнение S-типа с лабиринтом между металлической частью и резиноворй частью, которая создает контактное уплотнение. Трение и число оборотов такие же как и для уплотнения S-типа, но обеспечивает более надежную защиту от твердых частиц. Представляет собой хорошую защиту, металлическая крышка защищает уплотнение от проникновения земли, пыли и твердых части, в то же время, создавая лабиринт с резиновой частью, Резиновая губка обеспечивает контактное уплотнение, которое защишает подшипник от от проникновения мелких частиц, воды, влаги, пара и пр. Применяется для более тяжелых условий работы. Предназначено для Y-подшипников (стандартно).