Подшипниковый узел

LEFN 208 2TC

Подшипниковый узел

Универсальное решение



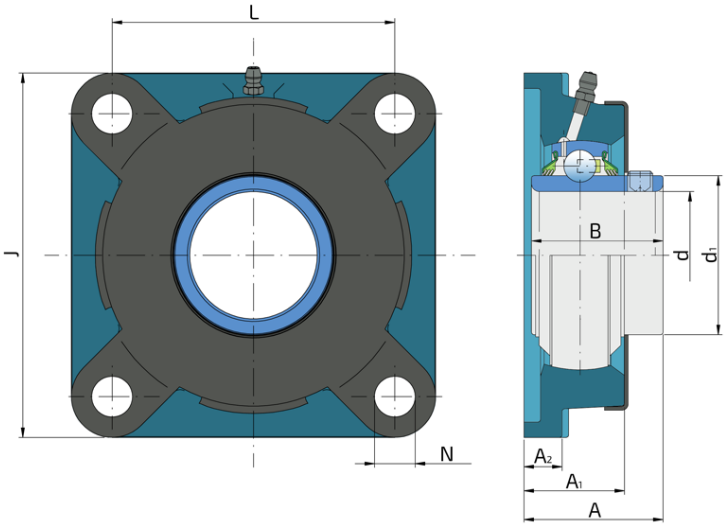

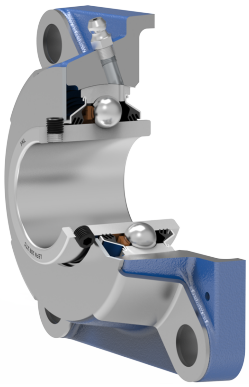

Техническая спецификация

d	Внутренний диаметр	40	мм
d1	Наружный диаметр внутреннего кольца	51.8	мм
L	Общая длина	130	мм
J	Расстояние между отверстиями	102	мм
N	Диаметр отверстия	16	мм
A	Общая ширина	51.2	мм
A1	Общая ширина корпуса	36	мм
A2	Толщина фланца корпуса	11	мм
B	Ширина внутреннего кольца	49.2	мм
kg	Масса	2.1	кг
Cdyn	Динамическая грузоподъемность	30.7	кН
Co	Статическая грузоподъемность	19	кН
Pu	Предел усталостной прочности	0.798	кН

Уплотнение

УПЛОТНЕНИЕ T/ УПЛОТНЕНИЕ T +МЕТАЛЛИЧЕСКАЯ КРЫШКА

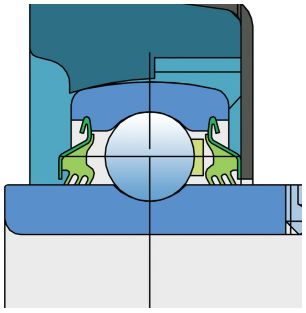

3-х кромочное уплотнение с установочной стороны и 3-х кромочное уплотнение с металлической крышкой с другой стороны, которая подвержена воздействию загрязнений. 3-х кромочное уплотнение с другой стороны защищает подшипник от проникновения загрязнений. Металлическая крышка защищает уплотнение от механических повреждений и наматывания стеблей травы, растений и веревок.