# Подшипниковый узел

## LEFN 212 2TB.H

Подшипниковый узел

Культиваторы и сеялки



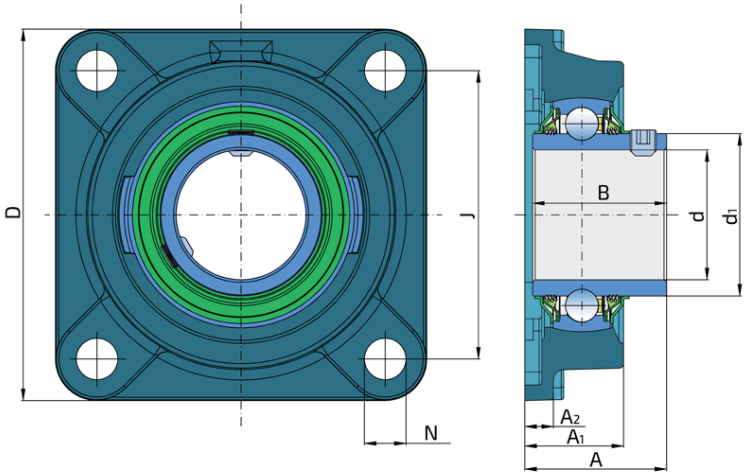


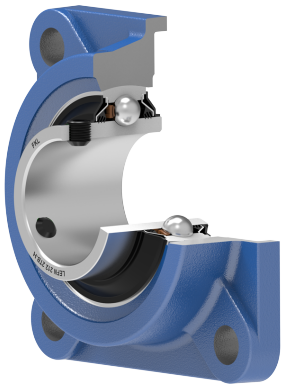

### Техническая спецификация

| | | | |
|---|---|---|---|
| d | Внутренний диаметр | 60 | мм |
| d1 | Наружный диаметр внутреннего кольца | 75.64 | мм |
| L | Общая длина | 175 | мм |
| J | Расстояние между отверстиями | 143 | мм |
| N | Диаметр отверстия | 19H13 | мм |
| A | Общая ширина | 68.7 | мм |
| A1 | Общая ширина корпуса | 48 | мм |
| A2 | Толщина фланца корпуса | 15 | мм |
| B | Ширина внутреннего кольца | 65.1 | мм |
| kg | Масса | 4.27 | кг |
| Cdyn | Динамическая грузоподъемность | 52 | кН |
| Co | Статическая грузоподъемность | 36 | кН |
| Pu | Предел усталостной прочности | 1.512 | кН |

## Уплотнение

### МЕТАЛЛИЧЕСКАЯ КРЫШКА+Т УПЛОТНЕНИЕ / Т УПЛОТНЕНИЕ+ МЕТАЛЛИЧЕСКАЯ КРЫШКА (2TB)

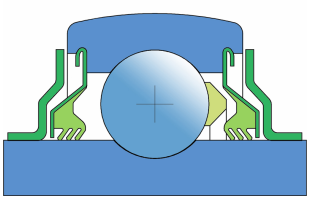

3-х кромочное уплотнение с обеих сторон подшипника обеспечивает одинаковую защиту от загрязнения. Рекомендуется применять в случаях, когда вероятность загрязнения одинакова с обеих сторон.