Подшипниковый узел типа Y с овальным корпусом типа "N" из серого чугуна

LEN 207 2T

Подшипниковый узел типа Y с овальным корпусом типа "N" из серого чугуна



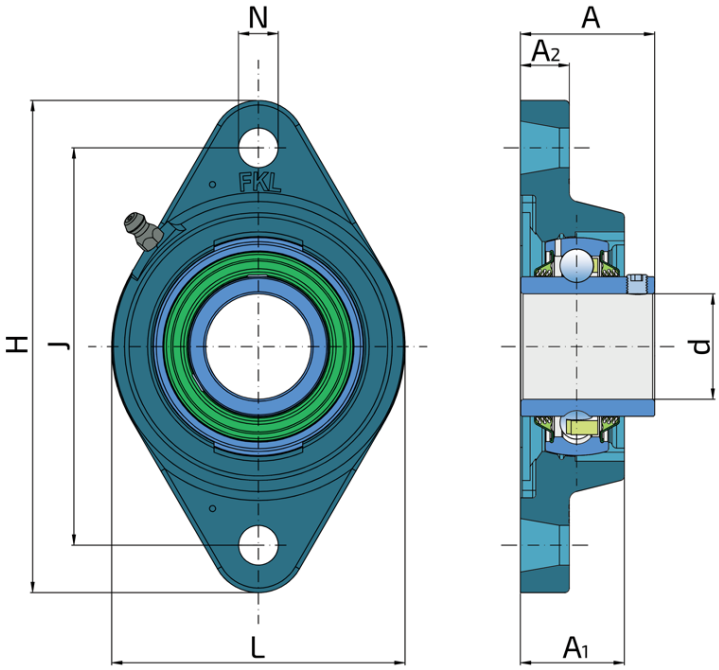

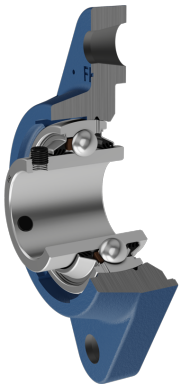

Техническая спецификация

d	Внутренний диаметр	35	мм
L	Общая ширина	96	мм
A	Расстояние от фланца корпуса до передней части внутреннего кольца подшипника	44.5	мм
A1	Общая ширина корпуса	34	мм
A2	Толщина фланца корпуса	16	мм
H	Высота корпуса	161	мм
J	Расстояние между отверстиями	130	мм
N	Диаметр установочного отверстия	16	мм
kg	Масса	1.27	кг
Cdyn	Динамическая грузоподъемность	25.5	кН
Co	Статическая грузоподъемность	15.3	кН
Pu	Предел усталостной прочности	0.655	кН

Уплотнение

УПЛОТНЕНИЕ T/ УПЛОТНЕНИЕ T (2T)

3-х кромочное уплотнение с 2-х сторон обеспечивает одинаковую защиту от загрязнений. Рекомендуется для условий, где возможность проникновения загрязнений одинакова как с одной так и с другой стороны.

