Подшипниковый узел типа Y с овальным корпусом типа "N" из серого чугуна

LEN 205 2T

Подшипниковый узел типа Y с овальным корпусом типа "N" из серого чугуна



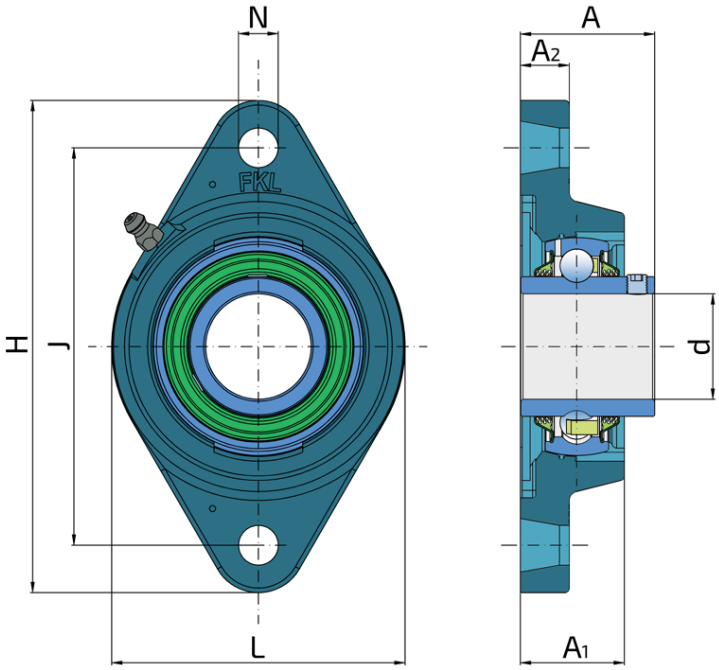

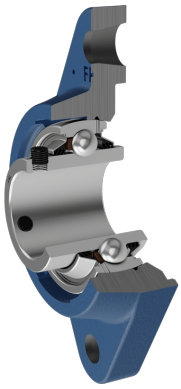

Техническая спецификация

d	Внутренний диаметр	25	мм
L	Общая ширина	68	мм
A	Расстояние от фланца корпуса до передней части внутреннего кольца подшипника	35.8	мм
A1	Общая ширина корпуса	27	мм
A2	Толщина фланца корпуса	14	мм
H	Высота корпуса	130	мм
J	Расстояние между отверстиями	99	мм
N	Диаметр установочного отверстия	16	мм
kg	Масса	0.61	кг
Cdyn	Динамическая грузоподъемность	14	кН
Co	Статическая грузоподъемность	7.8	кН
Pu	Предел усталостной прочности	0.335	кН

Уплотнение

УПЛОТНЕНИЕ T/ УПЛОТНЕНИЕ T (2T)

3-х кромочное уплотнение с 2-х сторон обеспечивает одинаковую защиту от загрязнений. Рекомендуется для условий, где возможность проникновения загрязнений одинакова как с одной так и с другой стороны.

