Подшипниковый узел типа Y с круглым корпусом типа "G" из серого чугуна

LEG 209 2T

Подшипниковый узел типа Y с круглым корпусом типа "G" из серого чугуна



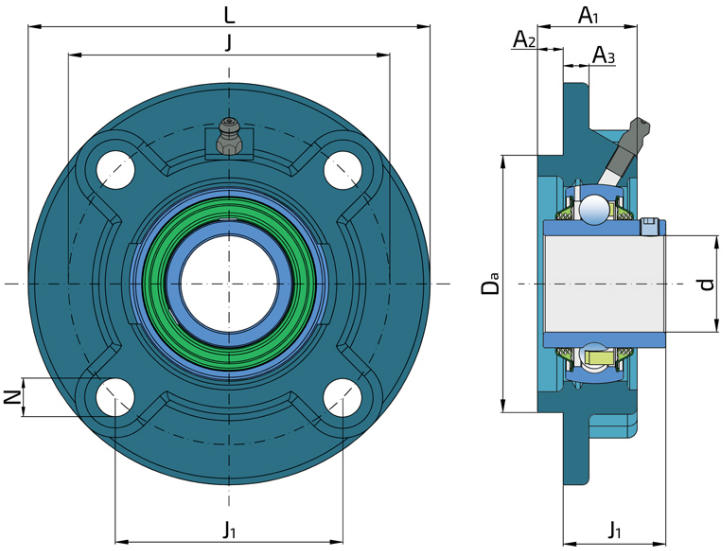

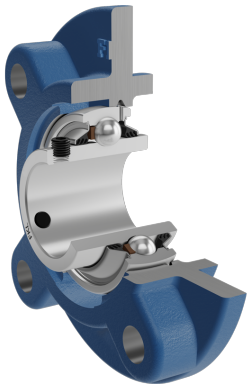

Техническая спецификация

d	Внутренний диаметр	45	мм
Da	Центрирующий диаметр	105	мм
L	Общая ширина	160	мм
A	Расстояние от фланца корпуса до передней части внутреннего кольца подшипника	40.2	мм
A1	Общая ширина корпуса	38	мм
A2	Толщина фланца корпуса	14	мм
A3	Высота центрирующего диаметра	12	мм
J	Диаметр, по которому распределены монтажные отверстия	132	мм
J1	Расстояние между отверстиями	93.3	мм
N	Диаметр установочного отверстия	16	мм
kg	Масса	2.64	кг
Cdyn	Динамическая грузоподъемность	33.2	кН
Co	Статическая грузоподъемность	21.6	кН
Pu	Предел усталостной прочности	0.915	кН

Уплотнение

УПЛОТНЕНИЕ T/ УПЛОТНЕНИЕ T (2T)

3-х кромочное уплотнение с 2-х сторон обеспечивает одинаковую защиту от загрязнений. Рекомендуется для условий, где возможность проникновения загрязнений одинакова как с одной так и с другой стороны.

