Подшипниковый узел типа Y с круглым корпусом типа "G" из серого чугуна

LEG 207 2T

Подшипниковый узел типа Y с круглым корпусом типа "G" из серого чугуна



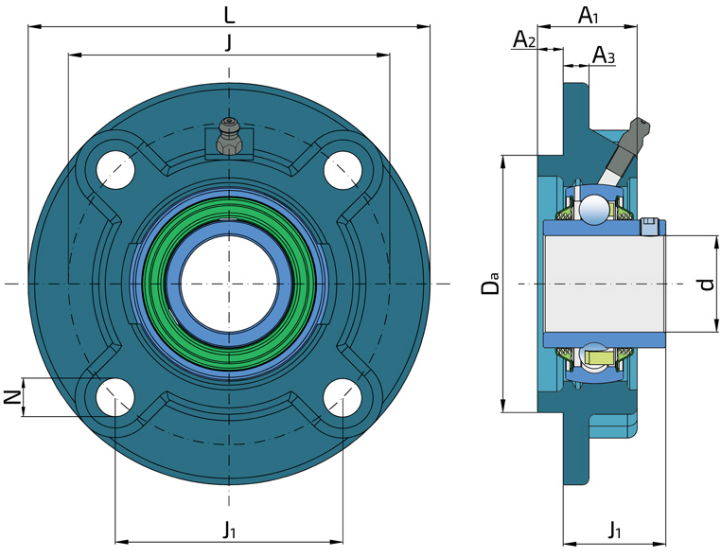

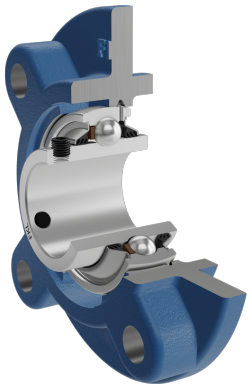

Техническая спецификация

d	Внутренний диаметр	35	мм
Da	Центрирующий диаметр	90	мм
L	Общая ширина	135	мм
A	Расстояние от фланца корпуса до передней части внутреннего кольца подшипника	36.5	мм
A1	Общая ширина корпуса	34	мм
A2	Толщина фланца корпуса	9	мм
A3	Высота центрирующего диаметра	8	мм
J	Диаметр, по которому распределены монтажные отверстия	110	мм
J1	Расстояние между отверстиями	77.8	мм
N	Диаметр установочного отверстия	14	мм
kg	Масса	1.64	кг
Cdyn	Динамическая грузоподъемность	25.5	кН
Co	Статическая грузоподъемность	15.3	кН
Pu	Предел усталостной прочности	0.655	кН

Уплотнение

УПЛОТНЕНИЕ T/ УПЛОТНЕНИЕ T (2T)

3-х кромочное уплотнение с 2-х сторон обеспечивает одинаковую защиту от загрязнений. Рекомендуется для условий, где возможность проникновения загрязнений одинакова как с одной так и с другой стороны.

