Подшипниковый узел

LEFN 210 2T

Подшипниковый узел

Универсальное решение



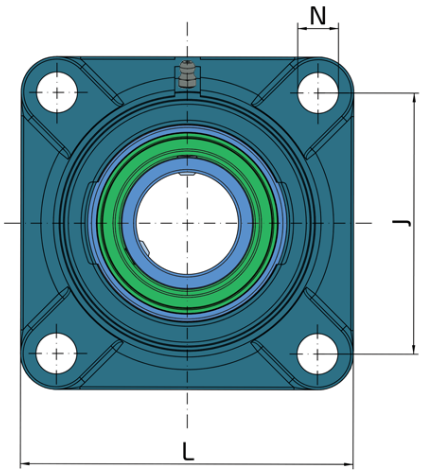

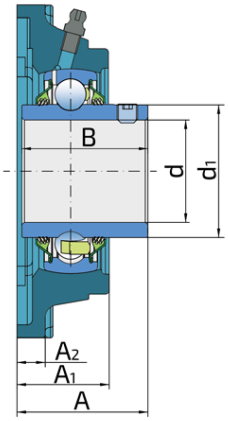

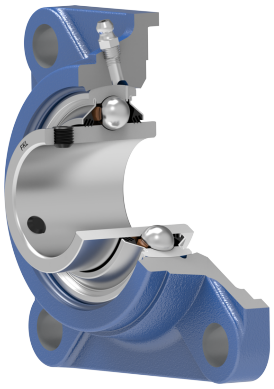

Техническая спецификация

d	Внутренний диаметр	50	мм
d1	Наружный диаметр внутреннего кольца	62.5	мм
L	Общая длина	143	мм
J	Расстояние между отверстиями	111	мм
N	Диаметр отверстия	16	мм
A	Общая ширина	54.6	мм
A1	Общая ширина корпуса	40	мм
A2	Толщина фланца корпуса	11	мм
B	Ширина внутреннего кольца	51.6	мм
kg	Масса	2.54	кг
Cdyn	Динамическая грузоподъемность	35.1	кН
Co	Статическая грузоподъемность	23.2	кН
Pu	Предел усталостной прочности	0.974	кН

Уплотнение

УПЛОТНЕНИЕ T/ УПЛОТНЕНИЕ T (2T)

3-х кромочное уплотнение с 2-х сторон обеспечивает одинаковую защиту от загрязнений. Рекомендуется для условий, где возможность проникновения загрязнений одинакова как с одной так и с другой стороны.

