Подшипниковый узел

LEFN 208 2T.H

Подшипниковый узел

Универсальное решение



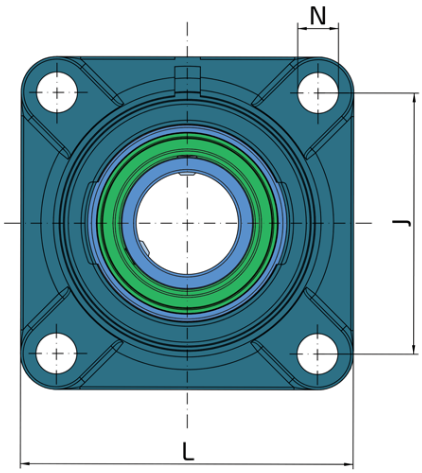

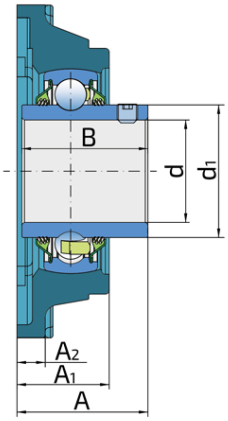

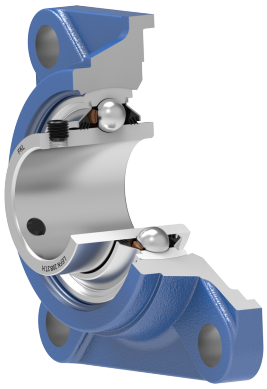

Техническая спецификация

d	Внутренний диаметр	40	мм
d1	Наружный диаметр внутреннего кольца	51.8	мм
L	Общая длина	130	мм
J	Расстояние между отверстиями	102	мм
N	Диаметр отверстия	16	мм
A	Общая ширина	51.2	мм
A1	Общая ширина корпуса	36	мм
A2	Толщина фланца корпуса	11	мм
B	Ширина внутреннего кольца	49.2	мм
kg	Масса	1.96	кг
Cdyn	Динамическая грузоподъемность	30.7	кН
Co	Статическая грузоподъемность	19	кН
Pu	Предел усталостной прочности	0.798	кН

Уплотнение

Т УПЛОТНЕНИЕ / Т УПЛОТНЕНИЕ (2Т)

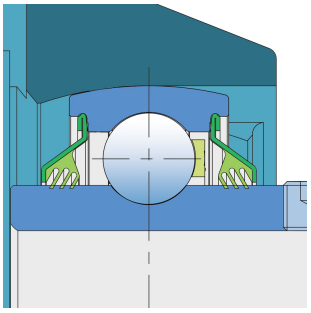

3-х кромочное уплотнение с обеих сторон подшипника обеспечивает одинаковую защиту от загрязнений. Рекомендуется применять в случаях, когда вероятность загрязнения одинакова с обеих сторон.