# Подшипниковый узел

## LENN 210 2T.H

Подшипниковый узел

Универсальное решение



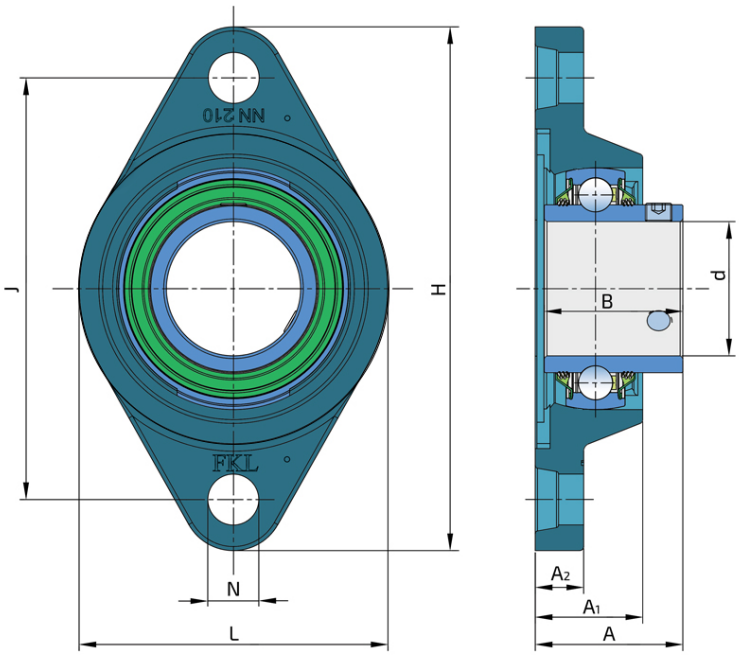


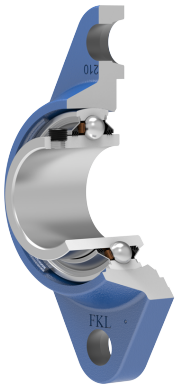


### Техническая спецификация

| | | | |
|---|---|---|---|
| d | Внутренний диаметр | 50 | мм |
| H | Высота корпуса | 195 | мм |
| L | Общая длина | 115 | мм |
| J | Расстояние между отверстиями | 157 | мм |
| N | Диаметр отверстия | 19 | мм |
| A | Общая ширина | 55 | мм |
| A1 | Общая ширина корпуса | 40 | мм |
| A2 | Толщина фланца корпуса | 18 | мм |
| B | Ширина внутреннего кольца | 51.6 | мм |
| kg | Масса | 2.13 | кг |
| Cdyn | Динамическая грузоподъемность | 35.1 | кН |
| Co | Статическая грузоподъемность | 23.2 | кН |
| Pu | Предел усталостной прочности | 0.974 | кН |

## Уплотнение

### Т УПЛОТНЕНИЕ / Т УПЛОТНЕНИЕ (2Т)

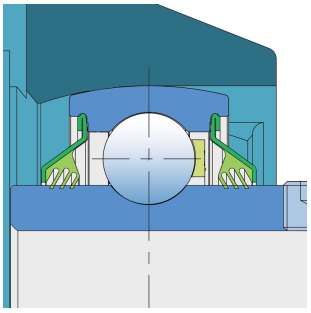

3-х кромочное уплотнение с обеих сторон подшипника обеспечивает одинаковую защиту от загрязнений. Рекомендуется применять в случаях, когда вероятность загрязнения одинакова с обеих сторон.