Корпусный радиальный шариковый подшипник с креплением на валу винтами

LE 208 2T

Корпусный радиальный шариковый подшипник с креплением на валу винтами



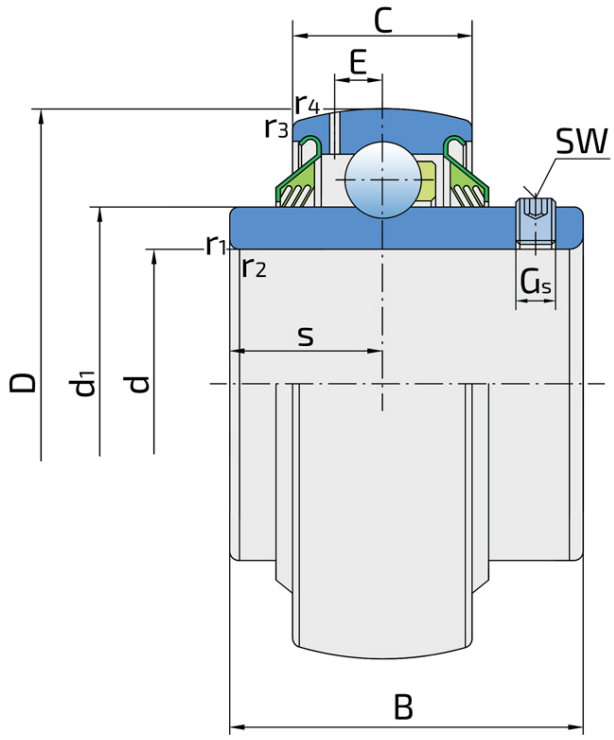

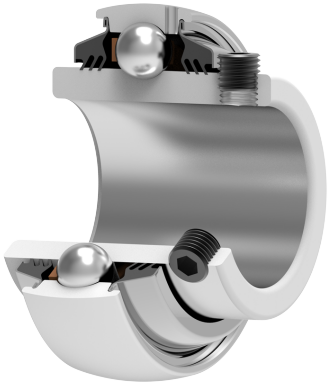

Техническая спецификация

d	Внутренний диаметр	40	мм
D	Наружный диаметр	80	мм
B	Ширина внутреннего кольца	49.2	мм
C	Ширина наружного кольца	21	мм
s	Расстояние от боковой поверхности внутреннего кольца до центра дорожки качения	19	мм
d1	Наружный диаметр внутреннего кольца	51.8	мм
E	Расстояние от центра дорожки качения до отверстия для смазки	6.1	мм
Gs	Винт	M8x1	мм
sw	Размер шестигранного ключа для винта	4	мм
r1,2	Внутреннее кольцо. Размер фаски	1	мм
r3,4	Наружное кольцо. Размер фаски	1	мм
Cdyn	Динамическая грузоподъемность	30.7	кН
Co	Статическая грузоподъемность	19	кН
Pu	Предел усталостной прочности	0.8	кН
kg	Масса	0.55	кг

Уплотнение

УПЛОТНЕНИЕ T/ УПЛОТНЕНИЕ T (2T)

3-х кромочное уплотнение с 2-х сторон обеспечивает одинаковую защиту от загрязнений. Рекомендуется для условий, где возможность проникновения загрязнений одинакова как с одной так и с другой стороны.

