Подшипниковый узел

LENN 210 2T

Подшипниковый узел

Универсальное решение



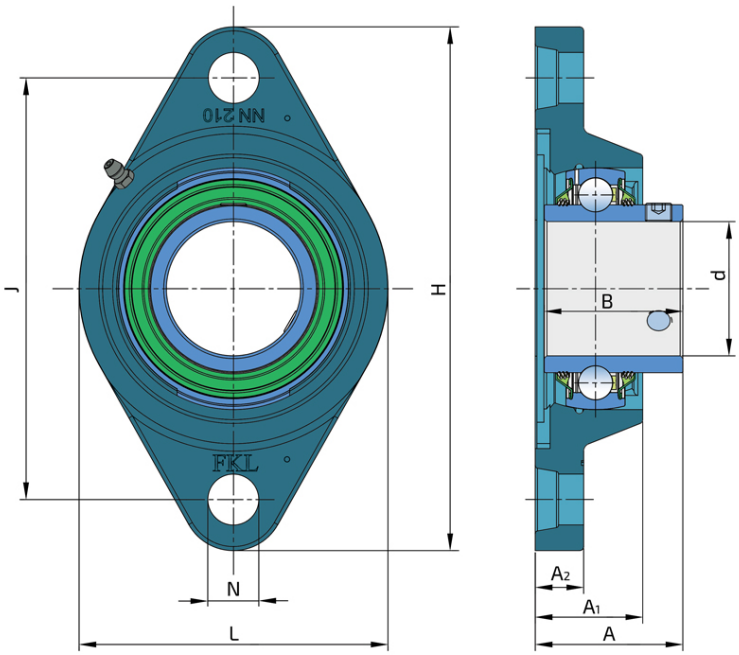

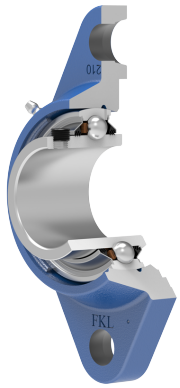

Техническая спецификация

d	Внутренний диаметр	50	мм
H	Высота корпуса	195	мм
L	Общая длина	115	мм
J	Расстояние между отверстиями	157	мм
N	Диаметр отверстия	19	мм
A	Общая ширина	55	мм
A1	Общая ширина корпуса	40	мм
A2	Толщина фланца корпуса	18	мм
B	Ширина внутреннего кольца	51.6	мм
kg	Масса	2.13	кг
Cdyn	Динамическая грузоподъемность	35.1	кН
Co	Статическая грузоподъемность	23.2	кН
Pu	Предел усталостной прочности	0.974	кН

Уплотнение

T УПЛОТНЕНИЕ / T УПЛОТНЕНИЕ (2T)

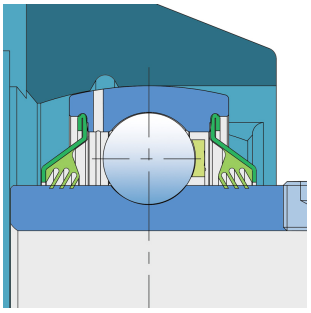

Трёхкромочное уплотнение с обеих сторон подшипника обеспечивает одинаковую защиту от загрязнения. Рекомендуется применять в случаях, когда вероятность загрязнения одинакова с обеих сторон.